Раздел 6

Кабина, управление трактором, внешнее оформление

Section 6

Cab, tractor steering, external styling

Раздел 6 Кабина, управление трактором, внешнее оформление
Section 6 Cab, tractor steering, external styling

Содержание
Contents

6.1	1101-111-09СП(SP)/ -43СП(SP)/ -44СП(SP)	Кабина	Cab	6-4
6.2	1101-111-54СП(SP)/ -55СП(SP)/ -56СП(SP)	Кабина	Cab	6-16
6.3	1501-55-1-01СП(SP)	Облицовка	Facing	6-28
6.4	3501-24-1-01СП(SP)	Пол	Floor	6-39
6.5	312001-57-2СП(SP)	Установка вентиляторов кабины	Cab fans mounting	6-44
6.6	1101-23-1СП(SP)	Установка сиденья	Seat mounting	6-47
6.7	1101-47-1СП(SP)	Установка отопителя кабины	Cab heater mounting	6-49
6.8	1101-89-2МК/3МК	Машинокомплект деталей и сборочных единиц интерьера кабины «Четра»	“Chetra” cab interior parts and assembly units machine set	6-52
6.9	2001-13-1-01СП(SP)/ -04СП(SP)	Управление трактором	Tractor steering	6-56
6.10	1101-13-50-01СП(SP) -04СП(SP)	Привод управления	Steering drive	6-62
6.11	2001-53-3СП(SP)	Установка независимого отопителя кабины	Independent cab heater mounting	6-73
6.12	2001-61-1-01СП(SP)	Установка защиты кабины	Cab protection mounting	6-79
6.13	2501-59-1СП(SP)/ -01СП (SP)	Кабина	Cab	6-82
6.14	2502-48-2-02СП(SP)	Установка кондиционера	Conditioner mounting	6-92
			Всего листов Total pages	92

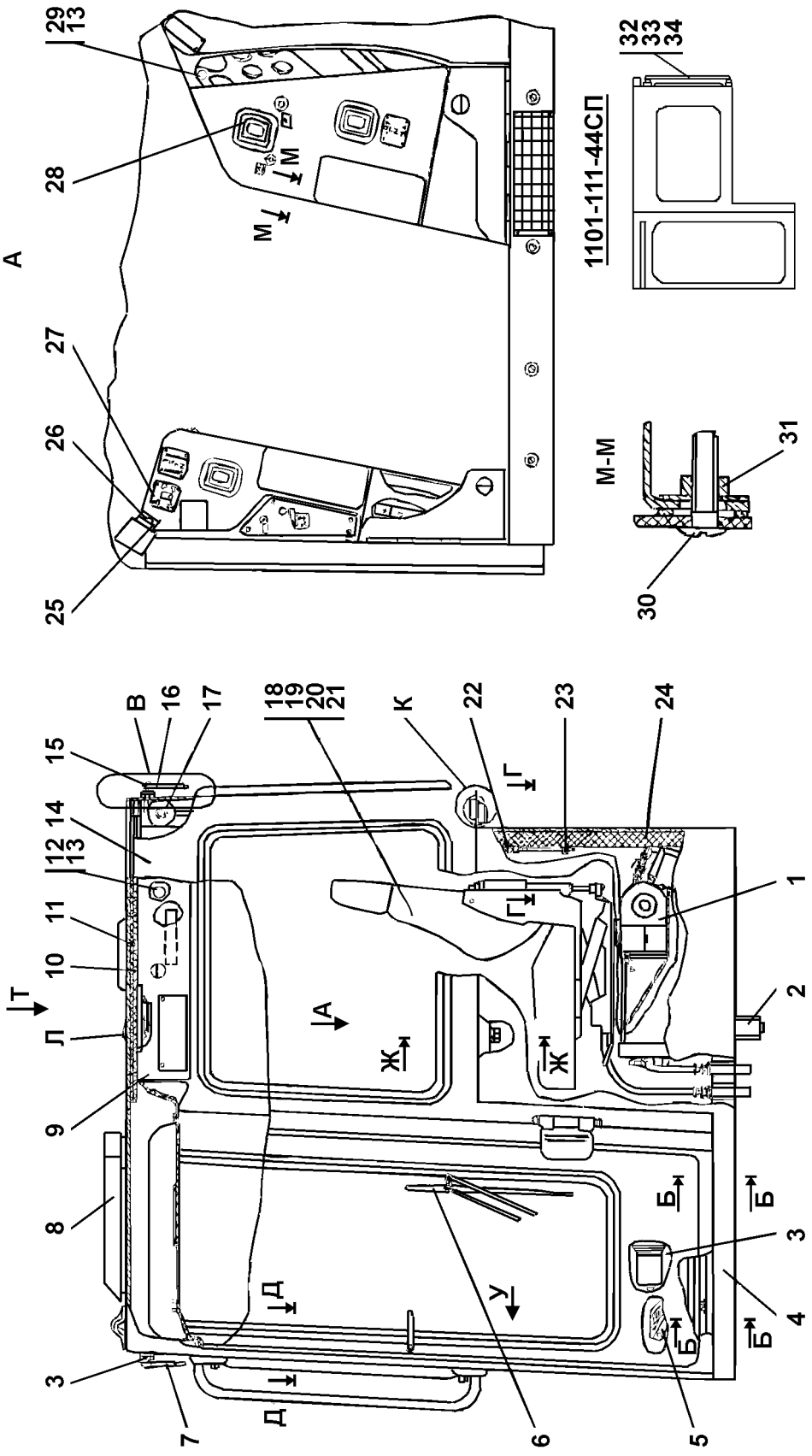

Рисунок 6.1 Кабина
Figure 6.1 Cab

6.1 1101-111-09СП/-43СП/-44СП Кабина
1101-111-09SP/-43P/-44SP Cab

№ рис. Fig. No	Обозначение Designation	Наименование Denomination		Кол-во на исполнение Q-ty per unit		
				УХЛ UKHL	У U	Т
6.1,	1101-111-09СП(SP)	Кабина*	Cab*	×		
6.2,	1101-111-09-10СП(SP)	Кабина	Cab		×	
6.3,	1101-111-09-20СП(SP)	Кабина	Cab			×
6.4,	1101-111-43СП(SP)	Кабина**	Cab**	×		
	1101-111-43-10СП (SP)	Кабина	Cab		×	
	1101-111-43-20СП (SP)	Кабина	Cab			×
	1101-111-44СП(SP)	Кабина***	Cab***	×		
	1101-111-44-10СП (SP)	Кабина	Cab		×	
	1101-111-44-20СП (SP)	Кабина	Cab			×

ПРИМЕЧАНИЕ
*** - Т-1501Я с вентилятором кабины, бульдозером и рыхлителем**
**** - Т-1501Я с вентилятором кабины, бульдозером и прицепным устройством**
***** - Т1501-Я с вентилятором кабины, бульдозером и агрегатом тяговым**

NOTE
*** - T-1501JA tractor with a cab fan, dozer and ripper**
**** - T-1501JA tractor with a cab fan, dozer and hitch**
***** - T-1501JA tractor with a cab fan, dozer and traction set**

№ рис. Fig. No **6.1**

№ поз. Pos. No	Обозначение Designation	Наименование Denomination		Количество на исполнение Quantity per unit		
				УХЛ UKHL	У U	Т
1	1101-47-1СП(SP)	Установка отопителя кабины	Cab heater mounting	1	1	
	1101-47-1-20СП(SP)	Установка отопителя кабины	Cab heater mounting			1
2	1102-10-18-02СП(SP)	Электрооборудование пола кабины	Cab floor electric equipment	1		
	1102-10-18-02-10СП (SP)	Электрооборудование пола кабины	Cab floor electric equipment		1	
	1102-10-18-02-20СП (SP)	Электрооборудование пола кабины	Cab floor electric equipment			1
3		Моторедуктор 525.3730 ТУ 37.459.078-86	Reduction gear motor 525.3730 TU 37.459.078-86	3	3	3
4	3501-24-1-09СП(SP)	Пол	Floor	1	1	
	3501-24-1-09-20СП (SP)	Пол	Floor			1

№ рис. / Fig. No **6.1**

№ поз. Pos. No	Обозначение Designation	Наименование Denomination		Количество на исполнение Quantity per unit		
				УХЛ UKHL	У U	Т
5	2001-13-1-01СП(SP)	Управление трактором***	Tractor steering***	1	1	
	2001-13-1-01-20СП (SP)	Управление трактором	Tractor steering			1
	2001-13-1-04СП(SP)	Управление трактором**	Tractor steering**	1	1	
	2001-13-1-04-20СП (SP)	Управление трактором	Tractor steering			1
6		Пантографное устройство стеклоочистителя 40.5205.800-04 ТУ 37.003.1323-87	Screen wiper pantograph set 40.5205.800-04 TU 37.003.1323-87	2	2	2
7		Пантографное устройство стеклоочистителя 40.5205.800-09 ТУ 37.003.1323-87	Screen wiper pantograph set 40.5205.800-09 TU 37.003.1323-87	1	1	1
8	312001-57-2СП(SP)	Установка вентиляторов кабины	Cab fans mounting	1	1	
	312001-57-2-20СП(SP)	Установка вентиляторов кабины	Cab fans mounting			1
9		Машинокомплект интерьера кабины 1101-89-2МК ТУ 6305.0002-2006	Cab interior machine set 1101-89-2МК TU 6305.0002-2006	1	1	1
10	2501-89-63	Панель	Panel	1	1	1
11	2501-89-62	Панель	Panel	1	1	1
12		Винт 2-4,2×50	Screw 2-4,2×50	3	3	3
13		Гайка 292685-П2	Nut 292685-P2	10	10	10
14	2501-59-1СП(SP)	Кабина	Cab	1	1	
	2501-59-1-20СП(SP)	Кабина	Cab			1
15	1102-10-13-01СП(SP)	Электрооборудование крыши кабины	Cab roof electric equipment	1		
	1102-10-13-01-10СП (SP)	Электрооборудование крыши кабины	Cab roof electric equipment		1	
	1102-10-13-01-20СП (SP)	Электрооборудование крыши кабины	Cab roof electric equipment			1
16		Пантографное устройство стеклоочистителя 40.5205.800 ТУ 37.003.1323-87	Screen wiper pantograph set 40.5205.800 TU 37.003.1323-87	1	1	1
17		Моторедуктор 52.3730 ТУ 37.459.078-86	Reduction gear motor 52.3730 TU 37.459.078-86	1	1	1

№ рис. / Fig. No **6.1**

№ поз. Pos. No	Обозначение Designation	Наименование Denomination		Количество на исполнение Quantity per unit		
				УХЛ UKHL	У U	Т
18	1101-23-1СП(SP) 1101-23-1-20СП(SP)	Установка сиденья Установка сиденья	Seat mounting Seat mounting	1	1	 1
19		Болт М10-6g×30 ГОСТ 7796-70	Bolt M10-6g×30 GOST 7796-70	12	12	12
20		Шайба 10 ОТ ГОСТ 6402-70	Washer 10 OT GOST 6402-70	12	12	12
		Шайбы ГОСТ 11371-78	**Washers GOST 11371-78**			
21	31 0170 31 0170-20	Шайба 10 Шайба 10	Washer 10 Washer 10	10	10	 10
22	2501-59-175СП(SP) 2501-59-175-20СП(SP)	Молоток Молоток	Hammer Hammer	1	1	 1
23	2501-89-31 2501-89-31-20	Скоба Скоба	Cramp Cramp	5	5	 5
24	2501-89-171	Лист	Sheet	1	1	1
25		Поручень 3302-8202200	Handrail 3302-8202200	1	1	1
26		Винт В.М6-6g×16 ГОСТ 17473-80	Screw B.M6-6g×16 GOST 17473-80	6	6	6
27	2501-89-10 -28СП(SP) 2501-89-10-28-20СП (SP) 2501-89-10-27СП(SP) 2501-89-10-27-20СП (SP) 2501-89-10-26СП(SP) 2501-89-10-26-20СП (SP)	Установка табличек* Установка табличек Установка табличек** Установка табличек Установка табличек*** Установка табличек	Plates mounting* Plates mounting Plates mounting** Plates mounting Plates mounting*** Plates mounting	1 1 1 	1 1 1 	 1 1 1
28		Чехол 2108-1703200	Jacket 2108-1703200	3	3	3
29		Винт 2-4,2×25	Screw 2-4,2×25	7	7	7
30	35 5440	Винт	Screw	70	70	70
31	2501-89-123СП(SP)	Клипса	Clip	90	90	90
		Болты ГОСТ 7796-70	**Bolts GOST 7796-70**			
32	28 0320*** 28 0320-20	Болт М12×1,25-6g×20 Болт М12×1,25-6g×20	Bolt М12×1,25-6g×20 Bolt М12×1,25-6g×20	5	5	 5
33		Шайба 12 ОТ*** ГОСТ 6402-70	Washer 12 OT*** GOST 6402-70	5	5	5
		Болт ГОСТ 11371-78	**Bolts GOST 11371-78**			
34	31 0210*** 31 0210-20	Шайба 12×2 Шайба 12×2	Washer 12×2 Washer 12×2	5	5	 5

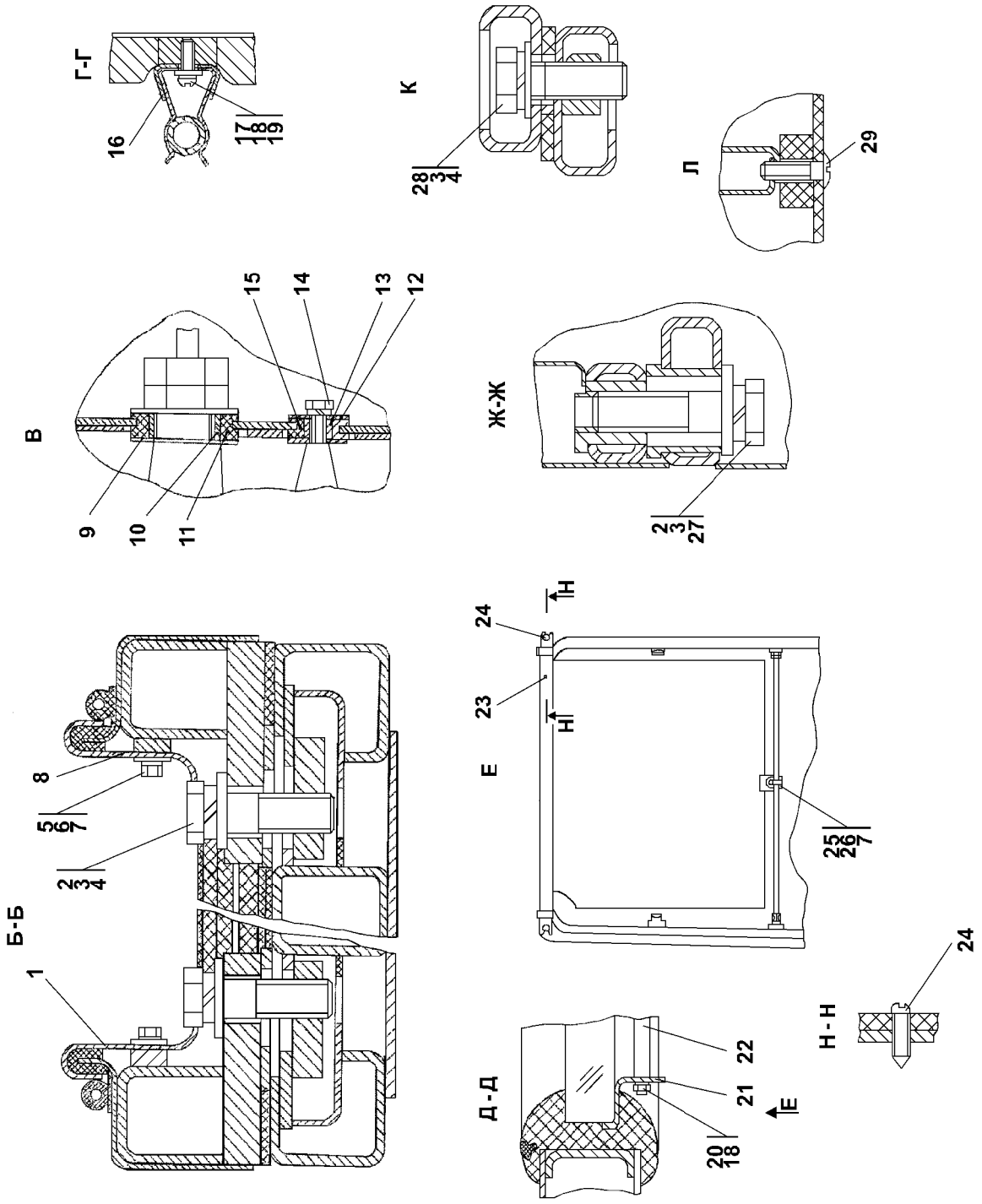

Рисунок 6.2 Кабина
Figure 6.2 Cab

№ рис. Fig. No	6.2

№ поз. Pos. No	Обозначение Designation	Наименование Denomination		Количество на исполнение Quantity per unit		
				УХЛ UKHL	У U	Т
1	3501-24-199 3501-24-199-20	Планка Планка	Strip Strip	1	1	 1
2		Болт М16×1,5-6g×60 ГОСТ 7795-70	Bolt М16×1,5-6g×60 GOST 7795-70	10	10	10
3		Шайба 16 ОТ ГОСТ 6402-70	Washer 16 OT GOST 6402-70	14	14	14
		Шайбы ГОСТ 11371-78	**Washers GOST 11371-78**			
4	31 0270 31 0270-20	Шайба 16 Шайба 16	Washer 16 Washer 16	10	10	 10
5		Болт М16-6g×16 ГОСТ 7798-70	Bolt М16-6g×16 GOST 7798-70	6	6	6
6		Шайба 6Т ГОСТ 6402-70	Washer 6T GOST 6402-70	14	14	14
		Шайбы ГОСТ 11371-78	**Washers GOST 11371-78**			
7	31 0110 31 0110-20	Шайба 6 Шайба 6	Washer 6 Washer 6	18	18	 18
8	3501-24-200 3501-24-200-20	Планка Планка	Strip Strip	1	1	 1
9	31 5390 31 5390-20	Шайба Шайба	Washer Washer	8	8	 8
10	2501-59-242	Втулка	Bushing	1	1	1
11	700-40-3141	Кольцо	Ring	4	4	4
12	2501-59-243	Шайба	Washer	8	8	8
13	2501-59-241	Втулка	Bushing	4	4	4
14		Болт М6-6g×20 ГОСТ 7798-70	Bolt М6-6g×20 GOST 7798-70	4	4	4
15	700-40-6695	Кольцо	Ring	4	4	4
16	2501-89-188	Упор	Stop	5	5	5
17		Винт В.М5-6g×12 ГОСТ 17473-80	Винт В.М5-6g×12 GOST 17473-80	4	4	4
18		Шайба 5 ГОСТ 6402-70	Washer 5 GOST 6402-70	24	24	24
		Шайбы ГОСТ 11371-78	**Washers GOST 11371-78**			
19	31 0080 31 0080-20	Шайба 5 Шайба 5	Washer 5 Washer 5	8	8	 8
20		Гайка М5 ГОСТ 5927-70	Nut М5 GOST 5927-70	4	4	4

№ рис. / Fig. No	6.2

№ поз. Pos. No	Обозначение Designation	Наименование Denomination		Количество на исполнение Quantity per unit		
				УХЛ UKHL	У U	Т
21	2501-59-93 2501-59-93-20	Кронштейн Кронштейн	Bracket Bracket	8	8	 8
22	2501-59-261 2501-59-261-20	Стержень Стержень	Stem Stem	2	2	 2
23		Шторка автомобильная тип 0276 (ширина 55см)	Automobile shutter of 0276 type (width 55cm)	2	2	2
24	45 9632 1017	Винт 4×16 ОСТ 37.001.187-81	Screw 4×16 OST 37.001.187-81	4	4	4
25		Винт В.М4-6g×12 ГОСТ 17473-80	Screw B.M4-6g×12 GOST 17473-80	2	2	2
26		Гайка М4 ГОСТ 5927-70	Nut M4 GOST 5927-70	4	4	4
27	700-31-2209 700-31-2209-20	Шайба Шайба	Washer Washer	4	4	 4
		Болт ГОСТ 7796-70	**Bolts GOST 7796-70**			
28	28 0544 28 0544-20	Болт М16×1,5-6g×45 Болт М16×1,5-6g×45	Bolt М16×1,5-6g×45 Bolt М16×1,5-6g×45	4	4	 4
29	35 5440	Винт	Screw	70	70	70

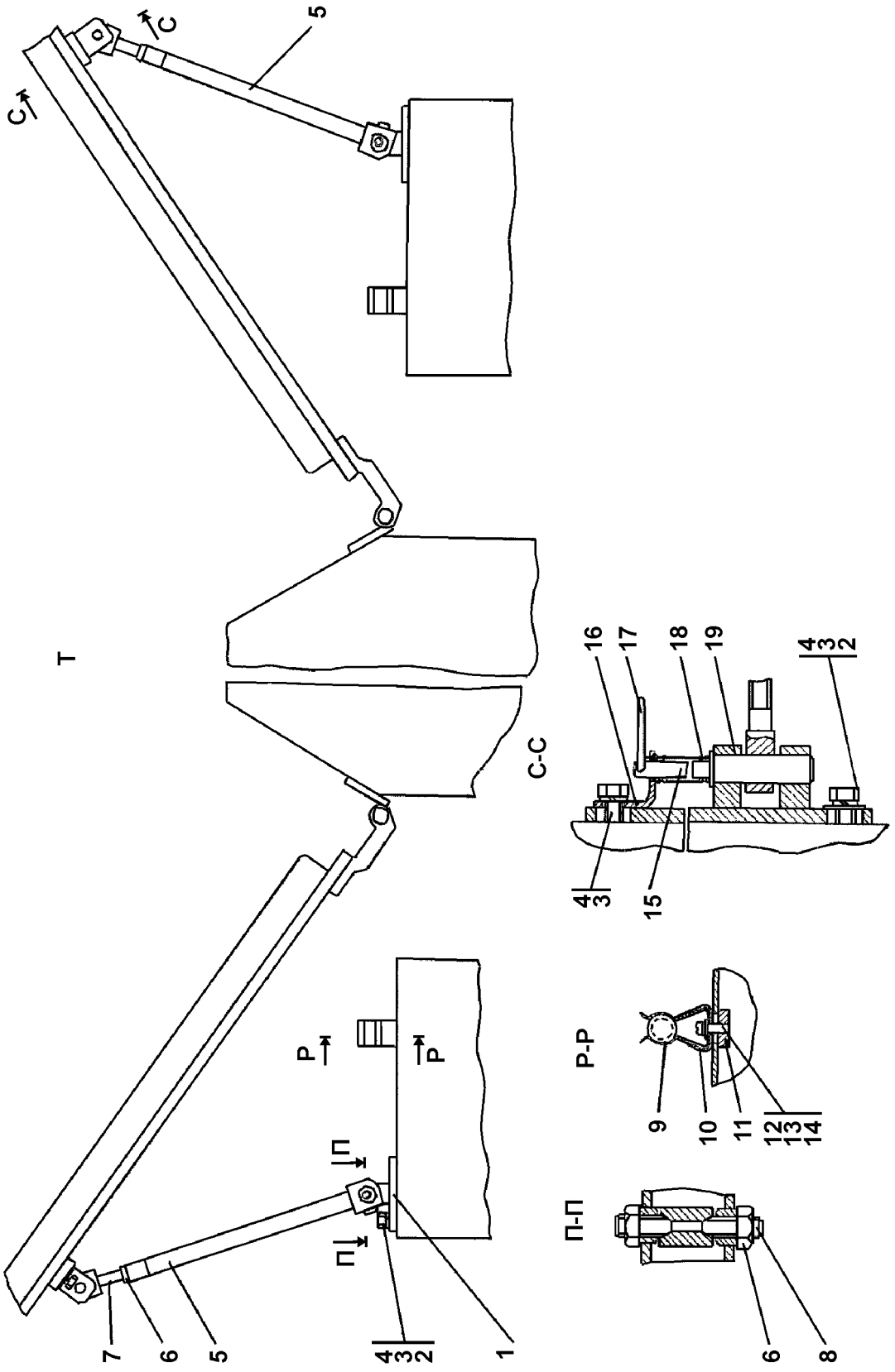

Рисунок 6.3 Кабина
Figure 6.3 Cab

№ рис. / Fig. No	6.3

№ поз. Pos. No	Обозначение Designation	Наименование Denomination		Количество на исполнение Quantity per unit		
				УХЛ UKHL	У U	Т
1	2501-59-159СП(SP) 2501-59-159-20СП(SP)	Кронштейн Кронштейн	Bracket Bracket	2	2	 2
		Шайбы ГОСТ 11371-78	**Washers GOST 11371-78**			
2	31 0170 31 0170-20	Шайба 10 Шайба 10	Washer 10 Washer 10	10	10	 10
3		Шайба 10 ОТ ГОСТ 6402-70	Washer 10 OT GOST 6402-70	12	12	12
4		Болт М10-6g×30 ГОСТ 7796-70	Bolt M10-6g×30 GOST 7796-70	12	12	12
5	2501-59-172СП(SP) 2501-59-172-20СП(SP)	Тяга Тяга	Tie-rod Tie-rod	2	2	 2
6		Гайка М12×1,25 ГОСТ 5915-70	Nut M12×1,25 GOST 5915-70	6	6	6
7	1101-59-102СП(SP) 1101-59-102-20СП(SP)	Наконечник Наконечник	Tip Tip	2	2	 2
8	2501-59-185 2501-59-185-20	Винт Винт	Screw Screw	4	4	 4
9	2501-89-31 2501-89-31-20	Скоба Скоба	Cramp Cramp	5	5	 5
10	2501-89-188	Упор	Stop	5	5	5
11	1101-59-10 1101-59-10-20	Планка Планка	Strip Strip	2	2	 2
12		Винт В.М5-6g×16 ГОСТ 17473-80	Screw B.M5-6g×16 GOST 17473-80	4	4	4
13		Шайба 5 ГОСТ 6402-70	Washer 5 GOST 6402-70	24	24	24
		Шайбы ГОСТ 11371-78	**Washers GOST 11371-78**			
14	31 0080 31 0080-20	Шайба 5 Шайба 5	Washer 5 Washer 5	8	8	 8
15	1101-59-3 1101-59-3-20	Стержень Стержень	Stem Stem	2	2	 2
16	1101-59-4 1101-59-4-20	Уголок Уголок	Angle Angle	2	2	 2
17	46-43-105-01 46-43-105-10	Кольцо Кольцо	Ring Ring	2	2	 2
18	700-38-2517-01 700-38-2517-20	Пружина Пружина	Spring Spring	2	2	 2
19	1101-59-101СП(SP) 1101-59-101-20СП(SP)	Кронштейн Кронштейн	Bracket Bracket	2	2	 2

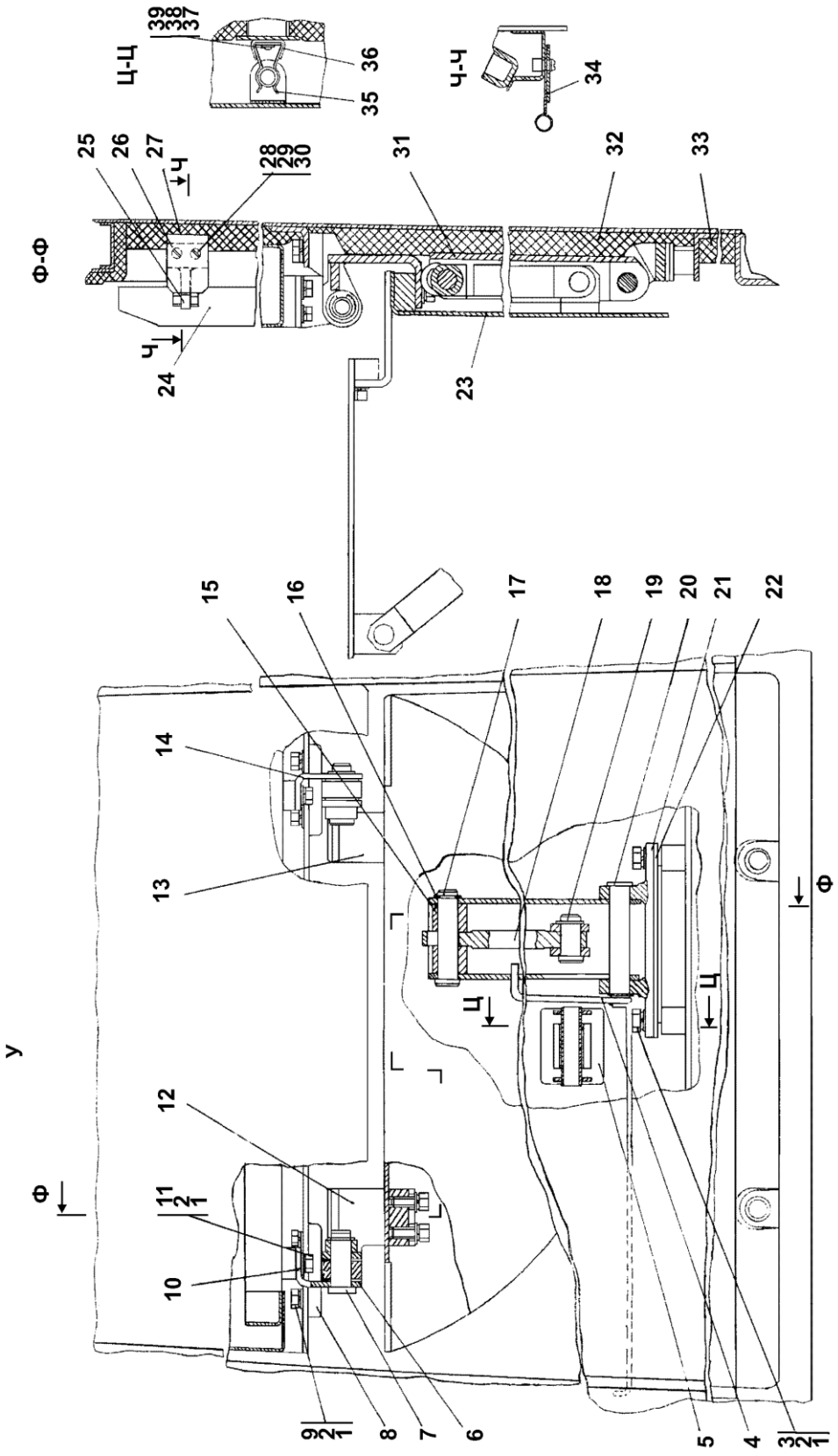

Рисунок 6.4 Кабина
Figure 6.4 Cab

№ рис. / Fig. No **6.4**

№ поз. Pos. No	Обозначение Designation	Наименование Denomination		Количество на исполнение Quantity per unit		
				УХЛ UKHL	У U	Т
		Шайбы ГОСТ 11371-78	**Washers GOST 11371-78**			
1	31 0150 31 0150-20	Шайба 8 Шайба 8	Washer 8 Washer 8	14	14	 14
2		Шайба 8Т ГОСТ 6402-70	Washer 8T GOST 6402-70	8	8	8
3		Болт М8-6g×30 ГОСТ 7796-70	Bolt M8-6g×30 GOST 7796-70	2	2	2
4	2501-89-93	Торсион	Torsion bar	1	1	1
5	2501-89-30 2501-89-30-20	Крышка Крышка	Cover Cover	2	2	 2
6	2501-89-27	Шайба	Washer	4	4	4
7	2501-89-28-01	Ось	Axle	2	2	2
8	2501-89-156СП(SP) 2501-89-156-20СП(SP)	Кронштейн Кронштейн	Bracket Bracket	2	2	 2
9		Болт М8-6g×20 ГОСТ 7796-70	Bolt M8-6g×20 GOST 7796-70	8	8	8
10	2501-89-26-01 2501-89-26-01-20	Кронштейн Кронштейн	Bracket Bracket	1	1	 1
11		Болт М8-6g×16 ГОСТ 7796-70	Bolt M8-6g×16 GOST 7796-70	4	4	4
12	2501-89-106СП(SP) 2501-89-106-20СП(SP)	Кронштейн Кронштейн	Bracket Bracket	1	1	 1
13	2501-89-106-01СП(SP) 2501-89-106-01-20СП (SP)	Кронштейн Кронштейн	Bracket Bracket	1	1	 1
14	2501-89-26 2501-89-26-20	Кронштейн Кронштейн	Bracket Bracket	1	1	 1
15	2501-89-206	Втулка	Bushing	2	2	2
16	31 5185 31 5185-20	Шайба Шайба	Washer Washer	5	5	 5
17	2501-89-28-02	Ось	Axle	1	1	1
18	2501-89-29 2501-89-29-20	Штанга Штанга	Spar Spar	1	1	 1
19	2501-89-28	Ось	Axle	1	1	1
20	2501-89-92	Ось	Axle	1	1	1
21	2501-89-155СП(SP) 2501-89-155-20СП(SP)	Кронштейн Кронштейн	Bracket Bracket	1	1	 1
22	2501-89-34	Пластина	Plate	3	3	3
23	3501-24-166СП(SP) 3501-24-166-20СП(SP)	Каркас Каркас	Framework Framework	1	1	 1
24	2501-89-140СП(SP) 2501-89-140-20СП(SP)	Каркас Каркас	Framework Framework	1	1	 1
25	2501-89-32	Пружина	Spring	2	2	2
26	2501-89-33 2501-89-33-20	Накладка Накладка	Strap Strap	2	2	 2

№ рис. / Fig. No	6.4

№ поз. Pos. No	Обозначение Designation	Наименование Denomination		Количество на исполнение Quantity per unit		
				УХЛ UKHL	У U	Т
27	2501-89-64	Панель	Panel	1	1	1
28		Винт В.М6-6g×16 ГОСТ 17473-80	Screw B.M6-6g×16 GOST 17473-80	6	6	6
29		Шайба 6Т ГОСТ 6402-70	Washer 6T GOST 6402-70	14	14	14
		Шайбы ГОСТ 11371-78	**Washers GOST 11371-78**			
30	31 0110 31 0110-20	Шайба 6 Шайба 6	Washer 6 Washer 6	18	18	 18
31	2501-89-205 2501-89-205-20	Упор Упор	Stop Stop	1	1	 1
32	2501-89-65	Панель	Panel	1	1	1
33	2501-89-66	Панель	Panel	1	1	1
34	2501-89-186	Упор	Stop	2	2	2
35	2501-89-31 2501-89-31-20	Скоба Скоба	Cramp Cramp	5	5	 5
36	2501-89-188	Упор	Stop	5	5	5
		Шайбы ГОСТ 11371-78	**Washers GOST 11371-78**			
37	31 0080 31 0080-20	Шайба 5 Шайба 5	Washer 5 Washer 5	8	8	 8
38		Шайба 5 ГОСТ 6402-70	Washer 5 GOST 6402-70	24	24	24
39		Винт В.М5-6g×16 ГОСТ 17473-80	Screw B.M5-6g×16 GOST 17473-80	4	4	4

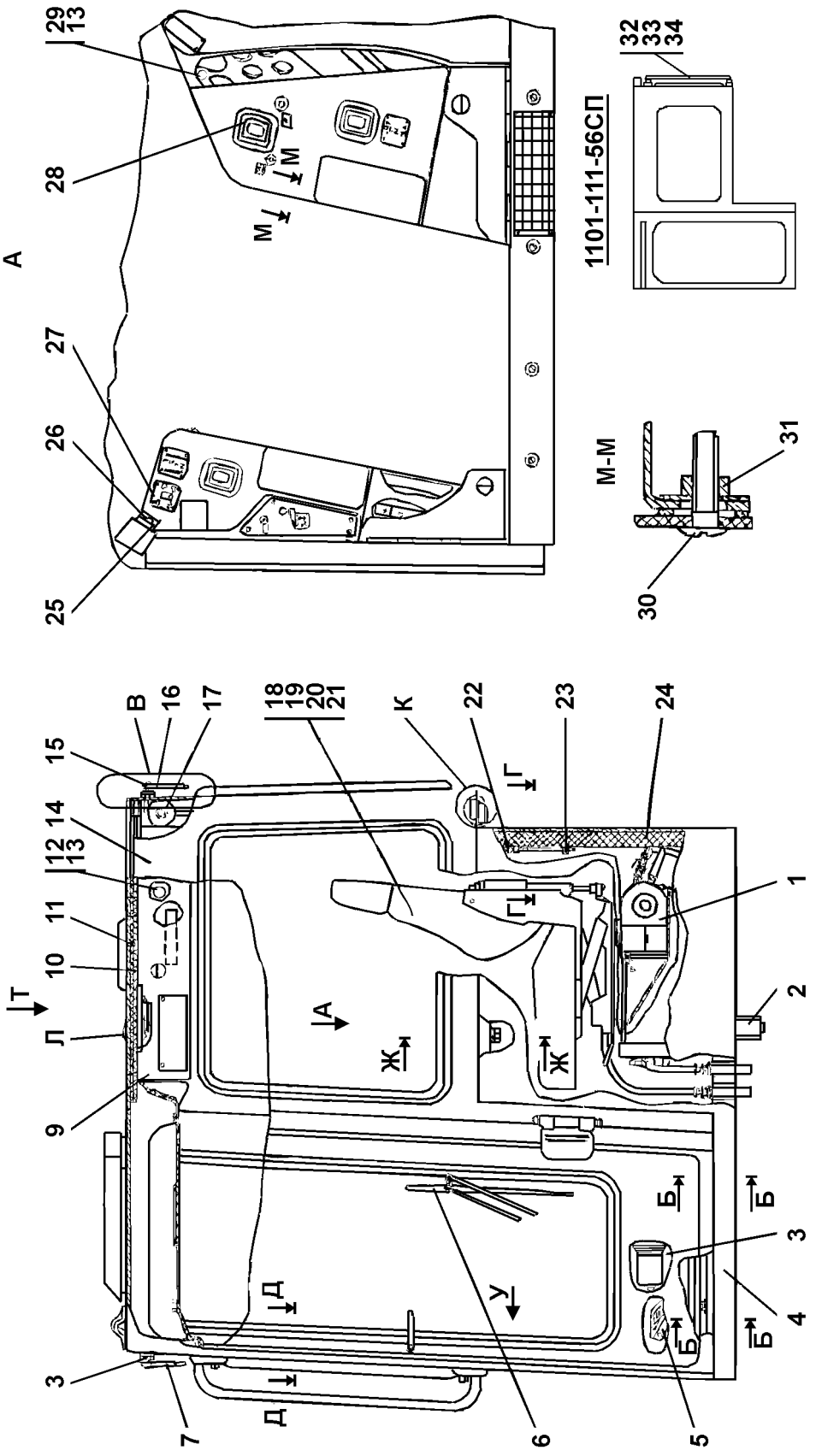

Рисунок 6.5 Кабина
Figure 6.5 Cab

6.2 1101-111-54СП/-55СП/-56СП Кабина
1101-111-54SP/-55SP/-56SP Cab

№ рис. Fig. No	Обозначение Designation	Наименование Denomination		Кол-во на исполнение Q-ty per unit		
				УХЛ UKHL	У U	Т
6.5, 6.6, 6.7, 6.8	1101-111-54СП(SP)	Кабина*	Cab*	×		
	1101-111-54-10СП (SP)	Кабина	Cab		×	
	1101-111-54-20СП (SP)	Кабина	Cab			×
	1101-111-55СП(SP)	Кабина**	Cab**	×		
	1101-111-55-10СП (SP)	Кабина	Cab		×	
	1101-111-55-20СП (SP)	Кабина	Cab			×
	1101-111-56СП(SP)	Кабина***	Cab***	×		
	1101-111-56-10СП (SP)	Кабина	Cab		×	
	1101-111-56-20СП (SP)	Кабина	Cab			×

ПРИМЕЧАНИЕ
*** - Т-1501-Я с кондиционером, бульдозером и рыхлителем**
**** - Т-1501-Я с кондиционером, бульдозером и прицепным устройством**
***** - Т1501-Я с кондиционером, бульдозером и агрегатом тяговым**

NOTE
*** - T-1501JA tractor with a conditioner, dozer and ripper**
**** - T-1501JA tractor with a conditioner, dozer and hitch**
***** - T-1501JA tractor with a conditioner, dozer and traction set**

№ рис. Fig. No **6.5**

№ поз. Pos. No	Обозначение Designation	Наименование Denomination		Количество на исполнение Quantity per unit		
				УХЛ UKHL	У U	Т
1	1101-47-1СП(SP)	Установка отопителя кабины	Cab heater mounting	1	1	
	1101-47-1-20СП(SP)	Установка отопителя кабины	Cab heater mounting			1
2	1102-10-18-02СП(SP)	Электрооборудование пола кабины	Cab floor electric equipment	1		
	1102-10-18-02-10СП (SP)	Электрооборудование пола кабины	Cab floor electric equipment		1	
	1102-10-18-02-20СП (SP)	Электрооборудование пола кабины	Cab floor electric equipment			1
3		Моторедуктор 525.3730 ТУ 37.459.078-86	Reduction gear motor 525.3730 TU 37.459.078-86	3	3	3
4	3501-24-1-09СП(SP)	Пол	Floor	1	1	
	3501-24-1-09-20СП (SP)	Пол	Floor			1

№ рис. / Fig. No **6.5**

№ поз. Pos. No	Обозначение Designation	Наименование Denomination		Количество на исполнение Quantity per unit		
				УХЛ UKHL	У U	Т
5	2001-13-1-01СП(SP)	Управление трактором	Tractor steering	1	1	
	2001-13-1-01-20СП (SP)	Управление трактором	Tractor steering			1
	2001-13-1-04СП(SP)	Управление трактором**	Tractor steering**	1	1	
	2001-13-1-04-20СП (SP)	Управление трактором	Tractor steering			1
6		Пантографное устройство стеклоочистителя 40.5205.800-04 ТУ 37.003.1323-87	Screen wiper pantograph setup 40.5205.800-04 TU 37.003.1323-87	2	2	2
7		Пантографное устройство стеклоочистителя 40.5205.800-09 ТУ 37.003.1323-87	Screen wiper pantograph setup 40.5205.800-09 TU 37.003.1323-87	1	1	1
9		Машинокомплект интерьера кабины 1101-89-3МК ТУ 6305.0002-2006	Cab interior machine set 1101-89-2МК TU 6305.0002-2006	1	1	1
10	2501-89-63	Панель	Panel	1	1	1
11	2501-89-62	Панель	Panel	1	1	1
12		Винт 2-4,2×50	Screw 2-4,2×50	3	3	3
13		Гайка 292685-П2	Nut 292685-P2	10	10	10
14	2501-59-1-01СП(SP)	Кабина	Cab	1	1	
	2501-59-1-01-20СП (SP)	Кабина	Cab			1
15	1102-10-13-02СП(SP)	Электрооборудование крыши кабины	Cab roof electric equipment	1		
	1102-10-13-02-10СП (SP)	Электрооборудование крыши кабины	Cab roof electric equipment		1	
	1102-10-13-02-20СП (SP)	Электрооборудование крыши кабины	Cab roof electric equipment			1
16		Пантографное устройство стеклоочистителя 40.5205.800 ТУ 37.003.1323-87	Screen wiper pantograph setup 40.5205.800 TU 37.003.1323-87	1	1	1
17		Моторедуктор 52.3770 ТУ 37.459.078-86	Reduction gear motor 52.3730 TU 37.459.078-86	1	1	1
18	1101-23-1СП(SP)	Установка сиденья	Seat mounting	1	1	
	1101-23-1-20СП(SP)	Установка сиденья	Seat mounting			1

№ рис. / Fig. No **6.5**

№ поз. Pos. No	Обозначение Designation	Наименование Denomination		Количество на исполнение Quantity per unit		
				УХЛ UKHL	У U	Т
19		Болт М10-6g×30 ГОСТ 7796-70	Bolt M10-6g×30 GOST 7796-70	12	12	12
20		Шайба 10 ОТ ГОСТ 6402-70	Washer 10 ОТ GOST 6402-70	12	12	12
		Шайбы ГОСТ 11371-78	**Washers GOST 11371-78**			
21	31 0170 31 0170-20	Шайба 10 Шайба 10	Washer 10 Washer 10	10	10	 10
22	2501-59-175СП(SP) 2501-59-175-20СП(SP)	Молоток Молоток	Hammer Hammer	1	1	 1
23	2501-89-31 2501-89-31-20	Скоба Скоба	Cramp Cramp	5	5	 5
24	2501-89-171	Лист	Sheet	1	1	1
25		Поручень 3302-8202200	Handrail 3302-8202200	1	1	1
26		Винт В.М6-6g×16 ГОСТ 17473-80	Screw В.М6-6g×16 GOST 17473-80	6	6	6
27	2501-89-10-28СП(SP) 2501-89-10-28-20СП (SP) 2501-89-10-27СП(SP) 2501-89-10-27-20СП (SP) 2501-89-10-26СП(SP) 2501-89-10-26-20СП (SP)	Установка табличек* Установка табличек Установка табличек** Установка табличек Установка табличек*** Установка табличек	Plates mounting* Plates mounting Plates mounting** Plates mounting Plates mounting*** Plates mounting	1 1 1 	1 1 1 	 1 1 1
28		Чехол 2108-1703200	Jacket 2108-1703200	3	3	3
29		Винт 2-4,2×25	Screw 2-4,2×25	7	7	7
30	35 5440	Винт	Screw	70	70	70
31	2501-89-123СП(SP)	Клипса	Clip	90	90	90
		Болты ГОСТ 7796-70	**Bolts GOST 7796-70**			
32	28 0320*** 28 0320-20	Болт М12×1,25-6g×20 Болт М12×1,25-6g×20	Bolt M12×1,25-6g×20 Bolt M12×1,25-6g×20	5	5	 5
33		Шайба 12 ОТ*** ГОСТ 6402-70	Washer 12 ОТ*** GOST 6402-70	5	5	5
		Болт ГОСТ 11371-78	**Bolts GOST 11371-78**			
34	31 0210*** 31 0210-20	Шайба 12×2 Шайба 12×2	Washer 12×2 Washer 12×2	5	5	 5

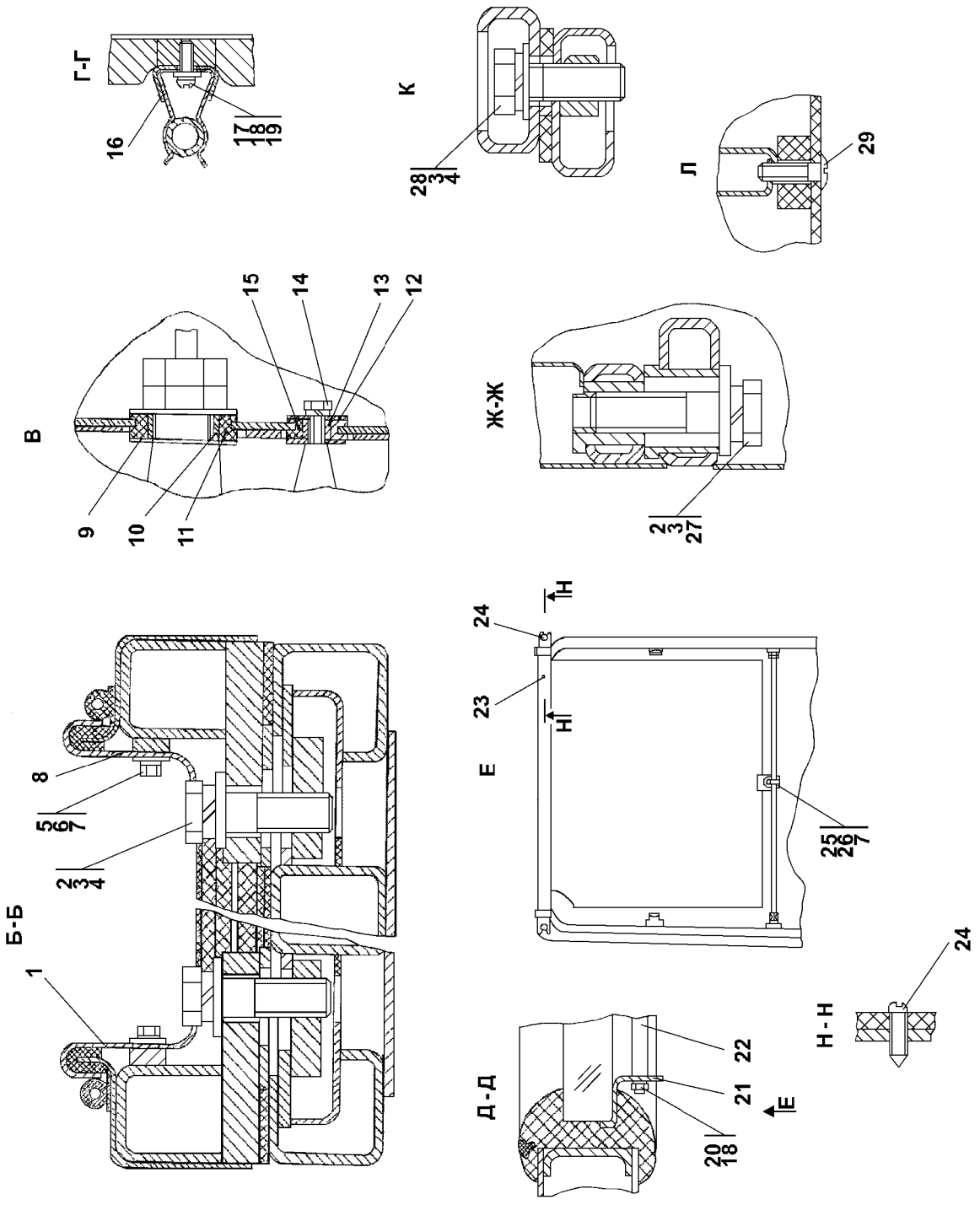

Рисунок 6.6 Кабина
Figure 6.6 Cab

№ рис. Fig. No	6.6

№ поз. Pos. No	Обозначение Designation	Наименование Denomination		Количество на исполнение Quantity per unit		
				УХЛ UKHL	У U	Т
1	3501-24-199 3501-24-199-20	Планка Планка	Strip Strip	1	1	 1
2		Болт М16×1,5-6g×60 ГОСТ 7795-70	Bolt M16×1,5-6g×60 GOST 7795-70	8	8	8
3		Шайба 16 ОТ ГОСТ 6402-70	Washer 16 OT GOST 6402-70	12	12	12
		Шайбы ГОСТ 11371-78	**Washers GOST 11371-78**			
4	31 0270 31 0270-20	Шайба 16 Шайба 16	Washer 16 Washer 16	8	8	 8
5		Болт М16-6g×16 ГОСТ 7798-70	Bolt M16-6g×16 GOST 7798-70	6	6	6
6		Шайба 6Т ГОСТ 6402-70	Washer 6T GOST 6402-70	14	14	14
		Шайбы ГОСТ 11371-78	**Washers GOST 11371-78**			
7	31 0110 31 0110-20	Шайба 6 Шайба 6	Washer 6 Washer 6	18	18	 18
8	3501-24-200 3501-24-200-20	Планка Планка	Strip Strip	1	1	 1
9	31 5390 31 5390-20	Шайба Шайба	Washer Washer	8	8	 8
10	2501-59-242	Втулка	Bushing	4	4	4
11	700-40-3141	Кольцо	Ring	4	4	4
12	2501-59-243	Шайба	Washer	8	8	8
13	2501-59-241	Втулка	Bushing	4	4	4
14		Болт М6-6g×20 ГОСТ 7798-70	Bolt M6-6g×20 GOST 7798-70	4	4	4
15	700-40-6695	Кольцо	Ring	4	4	4
16	2501-89-188	Упор	Stop	5	5	5
17		Винт В.М5-6g×12 ГОСТ 17473-80	Винт В.М5-6g×12 GOST 17473-80	4	4	4
18		Шайба 5 ГОСТ 6402-70	Washer 5 GOST 6402-70	24	24	24
		Шайбы ГОСТ 11371-78	**Washers GOST 11371-78**			
19	31 0080 31 0080-20	Шайба 5 Шайба 5	Washer 5 Washer 5	8	8	 8
20		Гайка М5 ГОСТ 5927-70	Nut M5 GOST 5927-70	4	4	4

№ рис. / Fig. No	6.6

№ поз. Pos. No	Обозначение Designation	Наименование Denomination		Количество на исполнение Quantity per unit		
				УХЛ UKHL	У U	Т
21	2501-59-93 2501-59-93-20	Кронштейн Кронштейн	Bracket Bracket	8	8	 8
22	2501-59-261 2501-59-261-20	Стержень Стержень	Stem Stem	2	2	 2
23		Шторка автомобильная тип 0276 (ширина 55см)	Automobile shutter of 0276 type (55cm in width)	2	2	2
24	45 9632 1017	Винт 4×16 ОСТ 37.001.187-81	Screw 4×16 OST 37.001.187-81	4	4	4
25		Винт В.М4-6g×12 ГОСТ 17473-80	Screw B.M4-6g×12 GOST 17473-80	2	2	2
26		Гайка М4 ГОСТ 5927-70	Nut M4 GOST 5927-70	4	4	4
27	700-31-2209 700-31-2209-20	Шайба Шайба	Washer Washer	4	4	 4
		Болт ГОСТ 7796-70	**Bolts GOST 7796-70**			
28	28 0544 28 0544-20	Болт М16×1,5-6g×45 Болт М16×1,5-6g×45	Bolt М16×1,5-6g×45 Bolt М16×1,5-6g×45	4	4	 4
29	35 5440	Винт	Screw	70	70	70

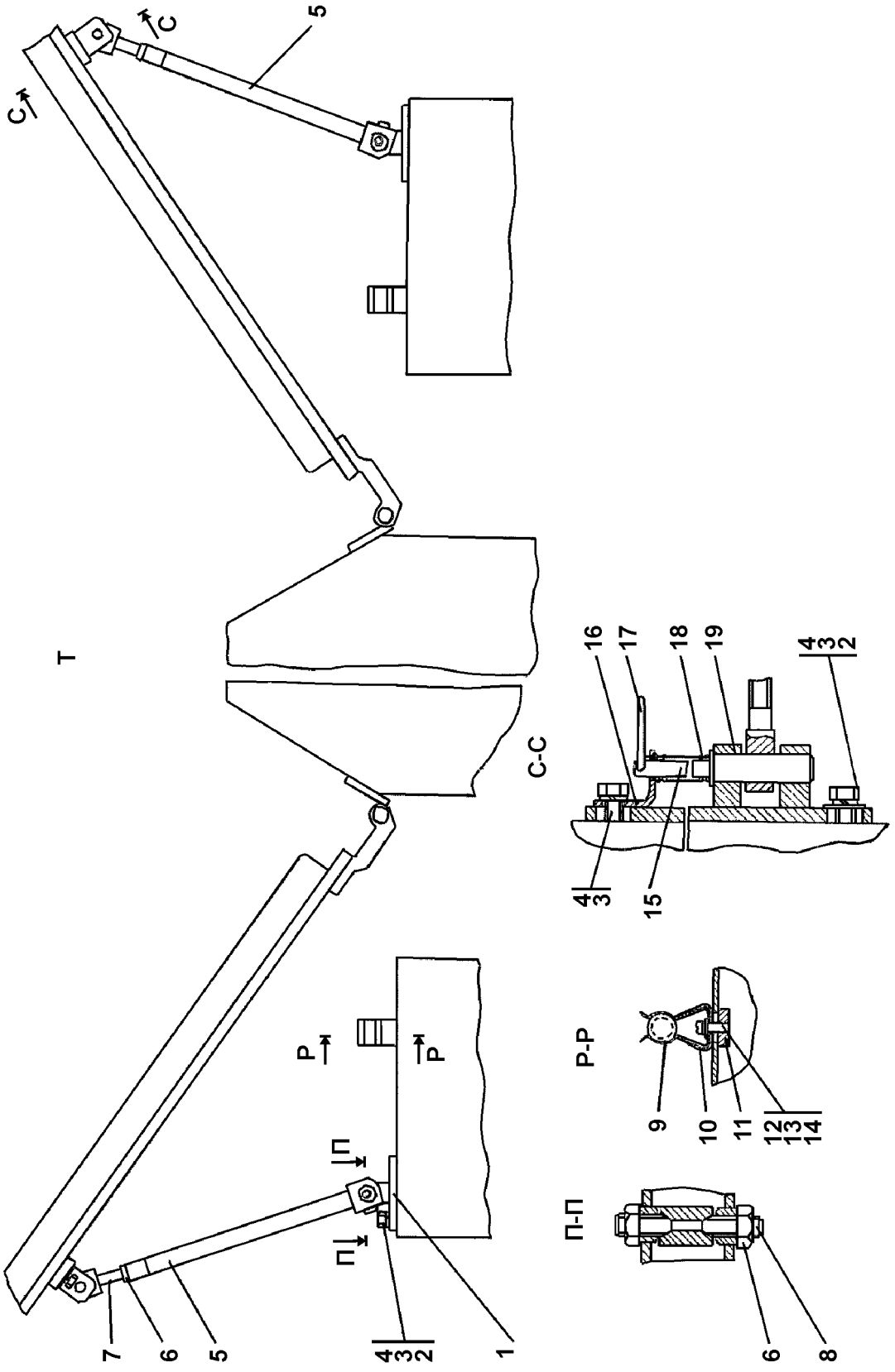

Рисунок 6.7 Кабина
Figure 6.7 Cab

№ рис. / Fig. No	6.7

№ поз. Pos. No	Обозначение Designation	Наименование Denomination		Количество на исполнение Quantity per unit		
				УХЛ UKHL	У U	Т
1	2501-59-159СП(SP) 2501-59-159-20СП(SP)	Кронштейн Кронштейн	Bracket Bracket	2	2	 2
		Шайбы ГОСТ 11371-78	**Washers GOST 11371-78**			
2	31 0170 31 0170-20	Шайба 10 Шайба 10	Washer 10 Washer 10	10	10	 10
3		Шайба 10 ОТ ГОСТ 6402-70	Washer 10 OT GOST 6402-70	12	12	12
4		Болт М10-6g×30 ГОСТ 7796-70	Bolt M10-6g×30 GOST 7796-70	12	12	12
5	2501-59-172СП(SP) 2501-59-172-20СП(SP)	Тяга Тяга	Tie-rod Tie-rod	2	2	 2
6		Гайка М12×1,25 ГОСТ 5915-70	Nut M12×1,25 GOST 5915-70	6	6	6
7	1101-59-102СП(SP) 1101-59-102-20СП(SP)	Наконечник Наконечник	Tip Tip	2	2	 2
8	2501-59-185 2501-59-185-20	Винт Винт	Screw Screw	4	4	 4
9	2501-89-31 2501-89-31-20	Скоба Скоба	Cramp Cramp	5	5	 5
10	2501-89-188	Упор	Stop	5	5	5
11	1101-59-10 1101-59-10-20	Планка Планка	Strip Strip	2	2	 2
12		Винт В.М5-6g×16 ГОСТ 17473-80	Screw B.M5-6g×16 GOST 17473-80	4	4	4
13		Шайба 5 ГОСТ 6402-70	Washer 5 GOST 6402-70	24	24	24
		Шайбы ГОСТ 11371-78	**Washers GOST 11371-78**			
14	31 0080 31 0080-20	Шайба 5 Шайба 5	Washer 5 Washer 5	8	8	 8
15	1101-59-3 1101-59-3-20	Стержень Стержень	Stem Stem	2	2	 2
16	1101-59-4 1101-59-4-20	Уголок Уголок	Angle Angle	2	2	 2
17	46-43-105-01 46-43-105-10	Кольцо Кольцо	Ring Ring	2	2	 2
18	700-38-2517-01 700-38-2517-20	Пружина Пружина	Spring Spring	2	2	 2
19	1101-59-101СП(SP) 1101-59-101-20СП(SP)	Кронштейн Кронштейн	Bracket Bracket	2	2	 2

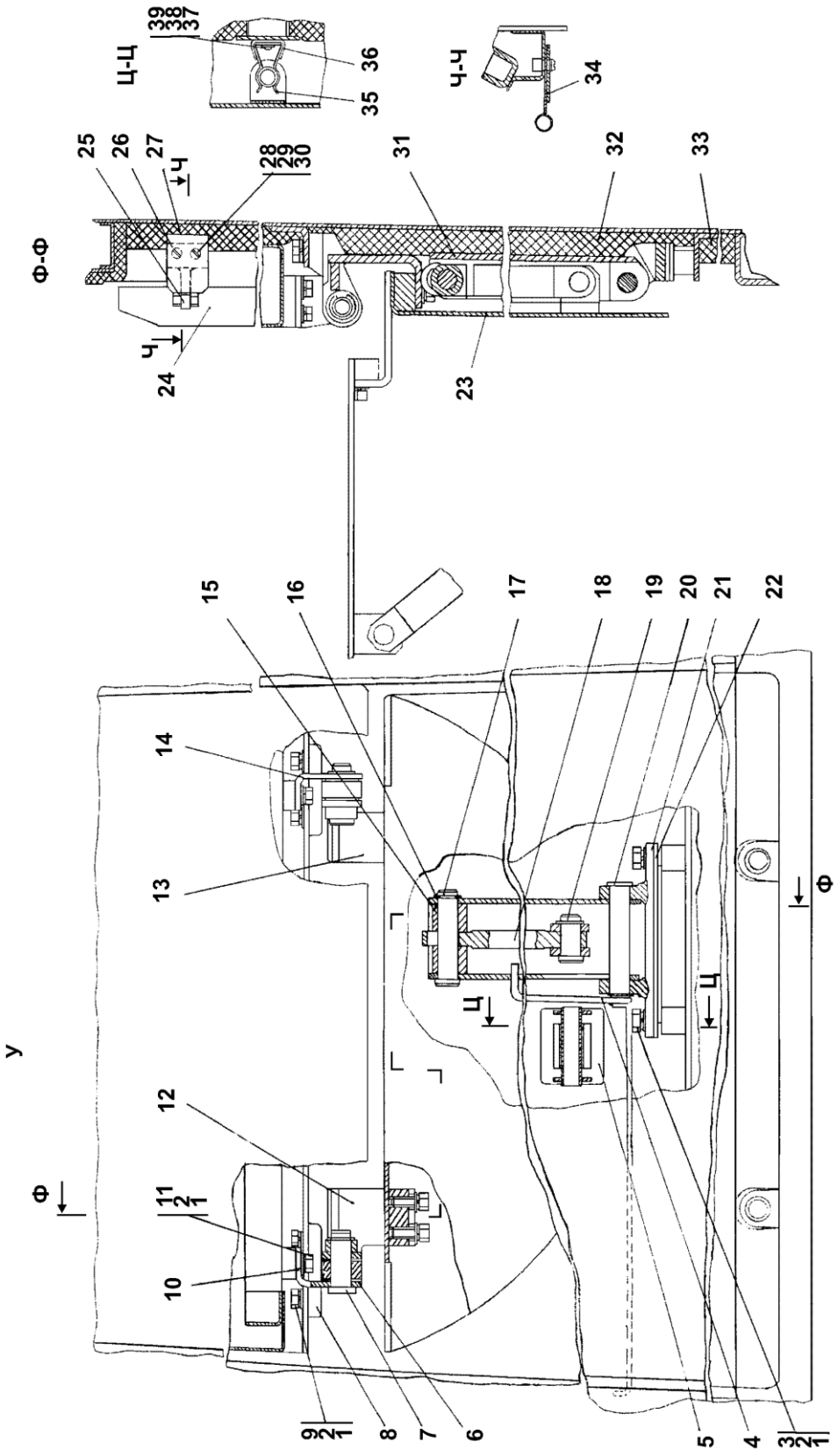

Рисунок 6.8 Кабина
Figure 6.8 Cab

№ рис. / Fig. No **6.8**

№ поз. Pos. No	Обозначение Designation	Наименование Denomination		Количество на исполнение Quantity per unit		
				УХЛ UKHL	У U	Т
		Шайбы ГОСТ 11371-78	**Washers GOST 11371-78**			
1	31 0150 31 0150-20	Шайба 8 Шайба 8	Washer 8 Washer 8	14	14	 14
2		Шайба 8Т ГОСТ 6402-70	Washer 8T GOST 6402-70	8	8	8
3		Болт М8-6g×30 ГОСТ 7796-70	Bolt M8-6g×30 GOST 7796-70	2	2	2
4	2501-89-93	Торсион	Torsion bar	1	1	1
5	2501-89-30 2501-89-30-20	Крышка Крышка	Cover Cover	2	2	 2
6	2501-89-27	Шайба	Washer	4	4	4
7	2501-89-28-01	Ось	Axle	2	2	2
8	2501-89-156СП(SP) 2501-89-156-20СП(SP)	Кронштейн Кронштейн	Bracket Bracket	2	2	 2
9		Болт М8-6g×20 ГОСТ 7796-70	Bolt M8-6g×20 GOST 7796-70	8	8	8
10	2501-89-26-01 2501-89-26-01-20	Кронштейн Кронштейн	Bracket Bracket	1	1	 1
11		Болт М8-6g×16 ГОСТ 7796-70	Bolt M8-6g×16 GOST 7796-70	4	4	4
12	2501-89-106СП(SP) 2501-89-106-20СП(SP)	Кронштейн Кронштейн	Bracket Bracket	1	1	 1
13	2501-89-106-01СП(SP) 2501-89-106-01-20СП (SP)	Кронштейн Кронштейн	Bracket Bracket	1	1	 1
14	2501-89-26 2501-89-26-20	Кронштейн Кронштейн	Bracket Bracket	1	1	 1
15	2501-89-206	Втулка	Bushing	2	2	2
16	31 5185 31 5185-20	Шайба Шайба	Washer Washer	5	5	 5
17	2501-89-28-02	Ось	Axle	1	1	1
18	2501-89-29 2501-89-29-20	Штанга Штанга	Spar Spar	1	1	 1
19	2501-89-28	Ось	Axle	1	1	1
20	2501-89-92	Ось	Axle	1	1	1
21	2501-89-155СП(SP) 2501-89-155-20СП(SP)	Кронштейн Кронштейн	Bracket Bracket	1	1	 1
22	2501-89-34	Пластина	Plate	3	3	3
23	2501-24-166СП(SP) 2501-24-166-20СП(SP)	Каркас Каркас	Framework Framework	1	1	 1
24	2501-89-140СП(SP)	Каркас	Framework	1	1	
	2501-89-140-20СП(SP)	Каркас	Framework			1
25	2501-89-32	Пружина	Spring	2	2	2
26	2501-89-33	Накладка	Strap	2	2	
	2501-89-33-20	Накладка	Strap			2

№ рис. Fig. No	6.8

№ поз. Pos. No	Обозначение Designation	Наименование Denomination		Количество на исполнение Quantity per unit		
				УХЛ UKHL	У U	Т
27	2501-89-64	Панель	Panel	1	1	1
28		Винт В.М6-6g×16 ГОСТ 17473-80	Screw B.M6-6g×16 GOST 17473-80	6	6	6
29		Шайба 6Т ГОСТ 6402-70	Washer 6T GOST 6402-70	14	14	14
		Шайбы ГОСТ 11371-78	**Washers GOST 11371-78**			
30	31 0110 31 0110-20	Шайба 6 Шайба 6	Washer 6 Washer 6	18	18	 18
31	2501-89-205 2501-89-205-20	Упор Упор	Stop Stop	1	1	 1
32	2501-89-65	Панель	Panel	1	1	1
33	2501-89-66	Панель	Panel	1	1	1
34	2501-89-186	Упор	Stop	2	2	2
35	2501-89-31 2501-89-31-20	Скоба Скоба	Cramp Cramp	5	5	 5
36	2501-89-188	Упор	Stop	5	5	5
		Шайбы ГОСТ 11371-78	**Washers GOST 11371-78**			
37	31 0080 31 0080-20	Шайба 5 Шайба 5	Washer 5 Washer 5	8	8	 8
38		Шайба 5 ГОСТ 6402-70	Washer 5 GOST 6402-70	24	24	24
39		Винт В.М5-6g×16 ГОСТ 17473-80	Screw B.M6-6g×16 GOST 17473-80	4	4	4

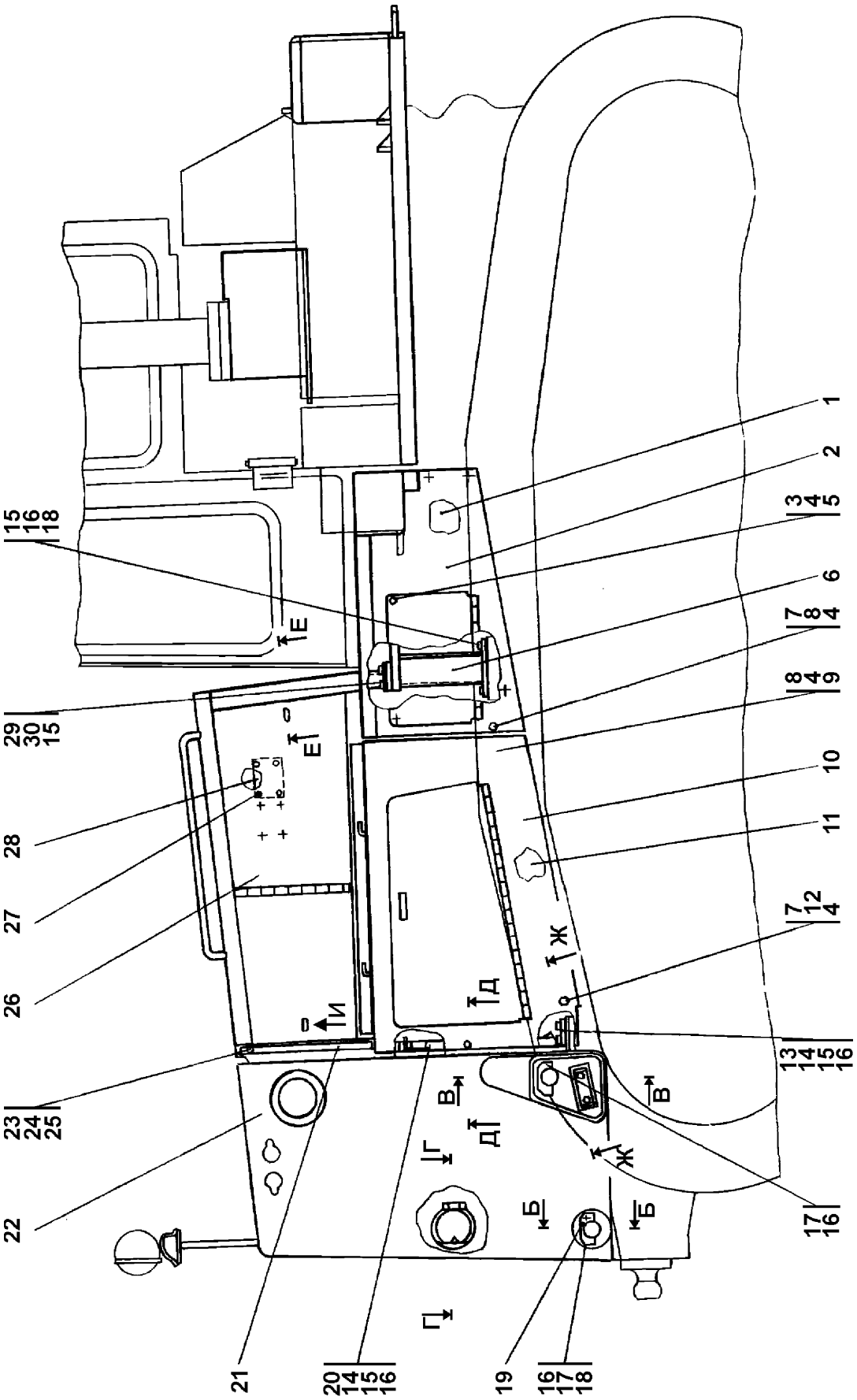

Рисунок 6.9 Облицовка
Figure 6.9 Facing

6.3 1501-55-1-01СП Облицовка
1501-55-1-01SP Facing

№ рис. Fig. No	Обозначение Designation	Наименование Denomination		Кол-во на исполнение Q-ty per unit	
				УХЛ UKHL	Т
6.9, 6.10, 6.11	1501-55-1-01СП(SP) 1501-55-1-01-20СП(SP)	Облицовка Облицовка	Facing Facing	×	×

№ рис. / Fig. No **6.9**

№ поз. Pos. No	Обозначение Designation	Наименование Denomination		Количество на исполнение Quantity per unit	
				УХЛ UKHL	Т
1	1501-55-15СП(SP) 1501-55-15-20СП(SP)	Боковина Боковина	Side-frame Side-frame	1	1
2	1501-55-14СП(SP) 1501-55-14-20СП(SP)	Боковина Боковина	Side-frame Side-frame	1	1
		Болт ГОСТ 7796-70	**Bolts GOST 7796-70**		
3	28 0320 28 0320-20	Болт М12×1,25-6g×20 Болт М12×1,25-6g×20	Bolt М12×1,25-6g×20 Bolt М12×1,25-6g×20	10	10
4		Шайба 12 ОТ ГОСТ 6402-70	Washer 12 OT GOST 6402-70	63	63
		Шайбы ГОСТ 11371-78	**Washers GOST 11371-78**		
5	31 0210 31 0210-20	Шайба 12×2 Шайба 12×2	Washer 12×2 Washer 12×2	4	4
6	2001-55-33-01СП(SP) 2001-55-33-01-20СП (SP)	Кронштейн Кронштейн	Bracket Bracket	1	1
7	31 5211 31 5211-20	Шайба Шайба	Washer Washer	45	45
8		Болт М12×1,25-6g×25 ГОСТ 7796-70	Bolt М12×1,25-6g×25 GOST 7796-70	23	23
		Шайбы ГОСТ 6958-78	**Washers GOST 6958-78**		
9	31 0230 31 0230-20	Шайба 12 Шайба 12	Washer 12 Washer 12	26	26

№ рис. / Fig. No	6.9

№ поз. Pos. No	Обозначение Designation	Наименование Denomination		Количество на исполнение Quantity per unit	
				УХЛ UKHL	Т
10	1501-55-13-01СП(SP) 1501-55-13-01-20СП (SP)	Боковина Боковина	Side-frame Side-frame	1	 1
11	1501-55-13-СП(SP) 1501-55-13-20СП(SP)	Боковина Боковина	Side-frame Side-frame	1	 1
12		Болт М12×1,25-6g×40 ГОСТ 7796-70	Bolt М12×1,25-6g×40 GOST 7796-70	 11	 11
13	2001-55-13-01СП(SP) 2001-55-13-01-20СП (SP)	Стойка Стойка	Stand Stand	1	 1
14	700-31-2209 700-31-2209-20	Шайба Шайба	Washer Washer	6	 6
		Болт ГОСТ 7796-70	**Bolts GOST 7796-70**		
15	28 0544 28 0544-20	Болт М16×1,5-6g×45 Болт М16×1,5-6g×45	Bolt М16×1,5-6g×45 Bolt М16×1,5-6g×45	18	 18
16		Шайба 16 ОТ ГОСТ 6402-70	Washer 16 ОТ GOST 6402-70	22	22
		Болт ГОСТ 7796-70	**Bolts GOST 7796-70**		
17	28 0535 28 0535-20	Болт М16×1,5-6g×38 Болт М16×1,5-6g×38	Bolt М16×1,5-6g×38 Bolt М16×1,5-6g×38	10	 10
		Шайбы ГОСТ 11371-78	**Washers GOST 11371-78**		
18	31 0270 31 0270-20	Шайба 16 Шайба 16	Washer 16 Washer 16	10	 10
19	2501-55-297-01	Накладка	Strap	1	1
20	2001-55-13СП(SP) 2001-55-13-20СП(SP)	Стойка Стойка	Stand Stand	1	 1
21	2001-55-135-01 2001-55-135-01-20	Накладка Накладка	Strap Strap	2	 2
22	1501-55-10СП(SP) 1501-55-10-20СП(SP)	Корпус Корпус	Housing Housing	1	 1
23		Болт М8-6g×25 ГОСТ 7796-70	Bolt М8-6g×25 GOST 7796-70	21	21
24		Шайба 8Т ГОСТ 6402-70	Washer 8Т GOST 6402-70	29	29

№ рис. Fig. No	6.9

№ поз. Pos. No	Обозначение Designation	Наименование Denomination		Количество на исполнение Quantity per unit	
				УХЛ UKHL	Т
		Шайбы ГОСТ 11371-78	**Washers GOST 11371-78**		
25	31 0150 31 0150-20	Шайба 8 Шайба 8	Washer 8 Washer 8	15	 15
26	1501-55-12СП(SP) 1501-55-12-20СП(SP)	Капот Капот	Hood Hood	1	 1
		Заклепки ГОСТ 10299-80	**Rivets GOST 10299-80**		
27	36 0100 36 0100-20	Заклепка 3×6.37 Заклепка 3×6.32	Rivet 3×6.37 Rivet 3×6.32	4	 4
28	42 0167	Табличка 125×80 ГОСТ 12971-67	Plate 125×80 GOST 12971-67	 1	 1
29	2501-55-574 2501-55-574-20	Планка Планка	Strip Strip	2	 2
30	700-38-2563 700-38-2563-20	Пружина Пружина	Spring Spring	11	 11

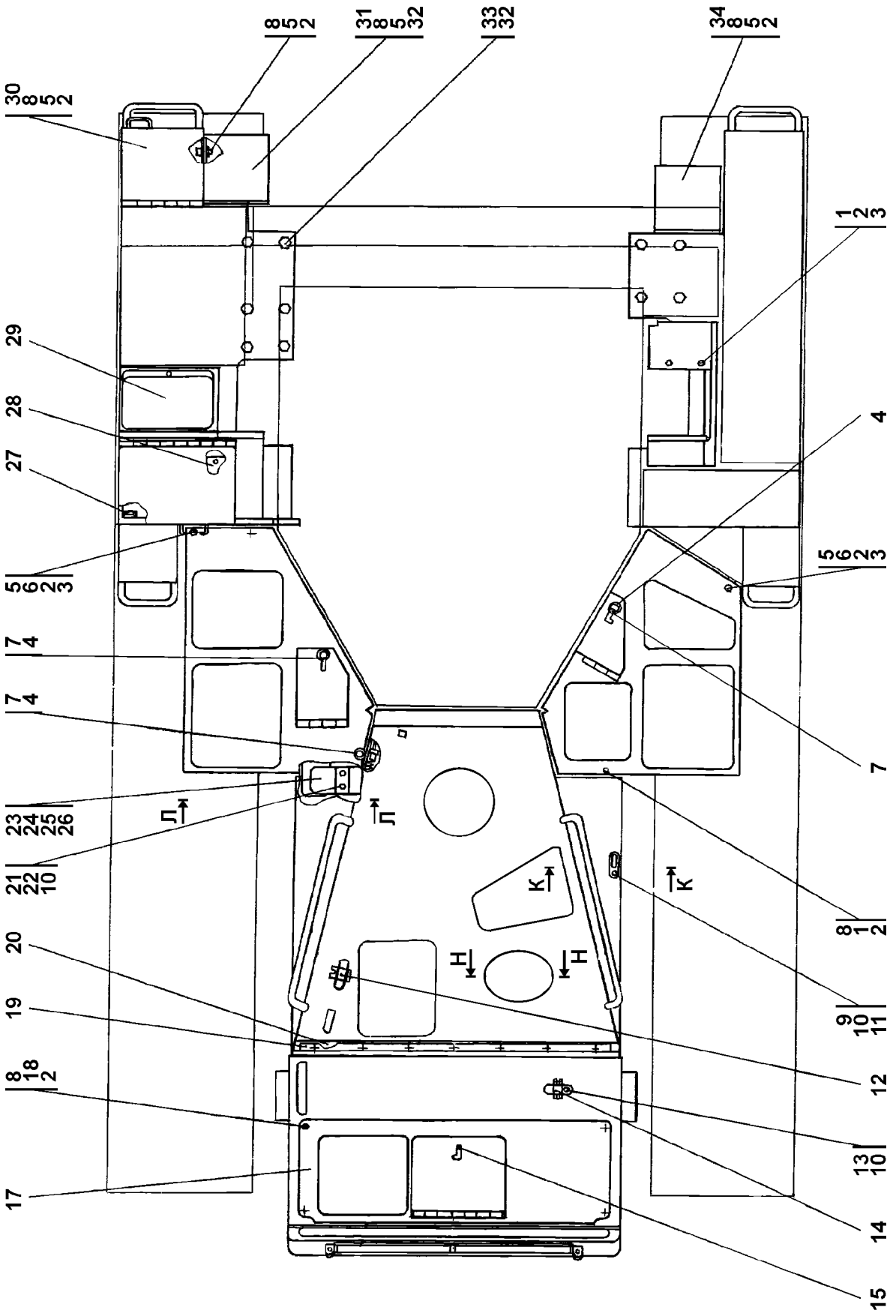

Рисунок 6.10 Облицовка
Figure 6.10 Facing

№ рис. / Fig. No	6.10

№ поз. Pos. No	Обозначение Designation	Наименование Denomination		Количество на исполнение Quantity per unit	
				УХЛ UKHL	Т
1		Болт М12×1,25-6g×40 ГОСТ 7796-70	Bolt M12×1,25-6g×40 GOST 7796-70	11	11
2		Шайба 12 ОТ ГОСТ 6402-70	Washer 12 OT GOST 6402-70	63	63
		Шайбы ГОСТ 6958-78	**Washers GOST 6958-78**		
3	31 0230 31 0230-20	Шайба 12 Шайба 12	Washer 12 Washer 12	26	 26
4	46-43-105-01 46-43-105-01-10	Кольцо Кольцо	Ring Ring	4	 4
5		Болт М12×1,25-6g×30 ГОСТ 7796-70	Bolt M12×1,25-6g×30 GOST 7796-70	19	19
6		Гайка М12×1,25 ГОСТ 5915-70	Nut M12×1,25 GOST 5915-70	3	3
7	2501-55-170СП(SP)	Ручка	Handle	3	3
8	31 5211 31 5211-20	Шайба Шайба	Washer Washer	45	 45
9		Болт М8-6g×25 ГОСТ 7796-70	Bolt M8-6g×25 GOST 7796-70	21	21
10		Шайба 8Т ГОСТ 6402-70	Washer 8T GOST 6402-70	29	29
		Шайбы ГОСТ 6958-78	**Washers GOST 6958-78**		
11	31 0140 31 0140-20	Шайба 8 Шайба 8	Washer 8 Washer 8	10	 10
12	46-55-228СП(SP) 46-55-228-20СП(SP)	Хомут Хомут	Clamp Clamp	1	 1
13		Болт М8-6g×16 ГОСТ 7796-70	Bolt M8-6g×16 GOST 7796-70	6	6
14	А30.06.100 А30.06.100-20	Хомут Хомут	Clamp Clamp	1	 1
15	2501-55-169СП(SP)	Ручка	Handle	2	2
17	1501-55-11СП(SP) 1501-55-11-20СП(SP)	Крышка Крышка	Cover Cover	1	 1
		Болт ГОСТ 7796-70	**Bolts GOST 7796-70**		
18	28 0320 28 0320-20	Болт М12×1,25-6g×20 Болт М16×1,5-6g×45	Bolt M12×1,25-6g×20 Bolt M16×1,5-6g×45	10	 10

№ рис. / Fig. No **6.10**

№ поз. Pos. No	Обозначение Designation	Наименование Denomination		Количество на исполнение Quantity per unit	
				УХЛ UKHL	Т
19	2001-55-135	Накладка	Strap	1	
	2001-55-135-20	Накладка	Strap		1
20	2001-55-178-01	Прокладка	Gasket	1	1
21	2501-55-574	Планка	Strip	2	
	2501-55-574-20	Планка	Strip		2
22	700-31-2295	Пластина стопорная	Lock plate	2	
	700-31-2295-20	Пластина стопорная	Lock plate		2
23	2001-55-34СП(SP)	Кронштейн	Bracket	1	
	2001-55-34-20СП(SP)	Кронштейн	Bracket		1
		Болт ГОСТ 7796-70	**Bolts GOST 7796-70**		
24	28 0544	Болт M16×1,5-6g×45	Bolt M16×1,5-6g×45	18	
	28 0544-20	Болт M16×1,5-6g×45	Bolt M16×1,5-6g×45		18
25		Шайба 16 ОТ ГОСТ 6402-70	Washer 16 OT GOST 6402-70	22	22
		Шайбы ГОСТ 11371-78	**Washers GOST 11371-78**		
26	31 0270	Шайба 16	Washer 16	10	
	31 0270-20	Шайба 16	Washer 16		10
27	40 0085	Опора	Support	4	4
28	2001-55-36СП(SP)	Крышка	Cover	1	
	2001-55-36-20СП(SP)	Крышка	Cover		1
29	2001-55-35СП(SP)	Крышка	Cover	1	
	2001-55-35-20СП(SP)	Крышка	Cover		1
30	2001-55-23СП(SP)	Ящик	Box	1	
	2001-55-23-20СП(SP)	Ящик	Box		1
31	2001-55-26-01СП(SP)	Ступенька	Step	1	
	2001-55-26-01-20СП (SP)	Ступенька	Step		1
		Шайбы ГОСТ 11371-78	**Washer GOST 11371-78**		
32	31 0350	Шайба 24	Washer 24	18	
	31 0350-20	Шайба 24	Washer 24		18
		Болт ГОСТ 7796-70	**Bolts GOST 7796-70**		
33	28 0840	Болт M24×2-6g×90	Bolt M24×2-6g×90	18	
	28 0840-20	Болт M24×2-6g×90	Bolt M24×2-6g×90		18
34	2001-55-26СП(SP)	Ступенька	Step	1	
	2001-55-26-20СП(SP)	Ступенька	Step		1

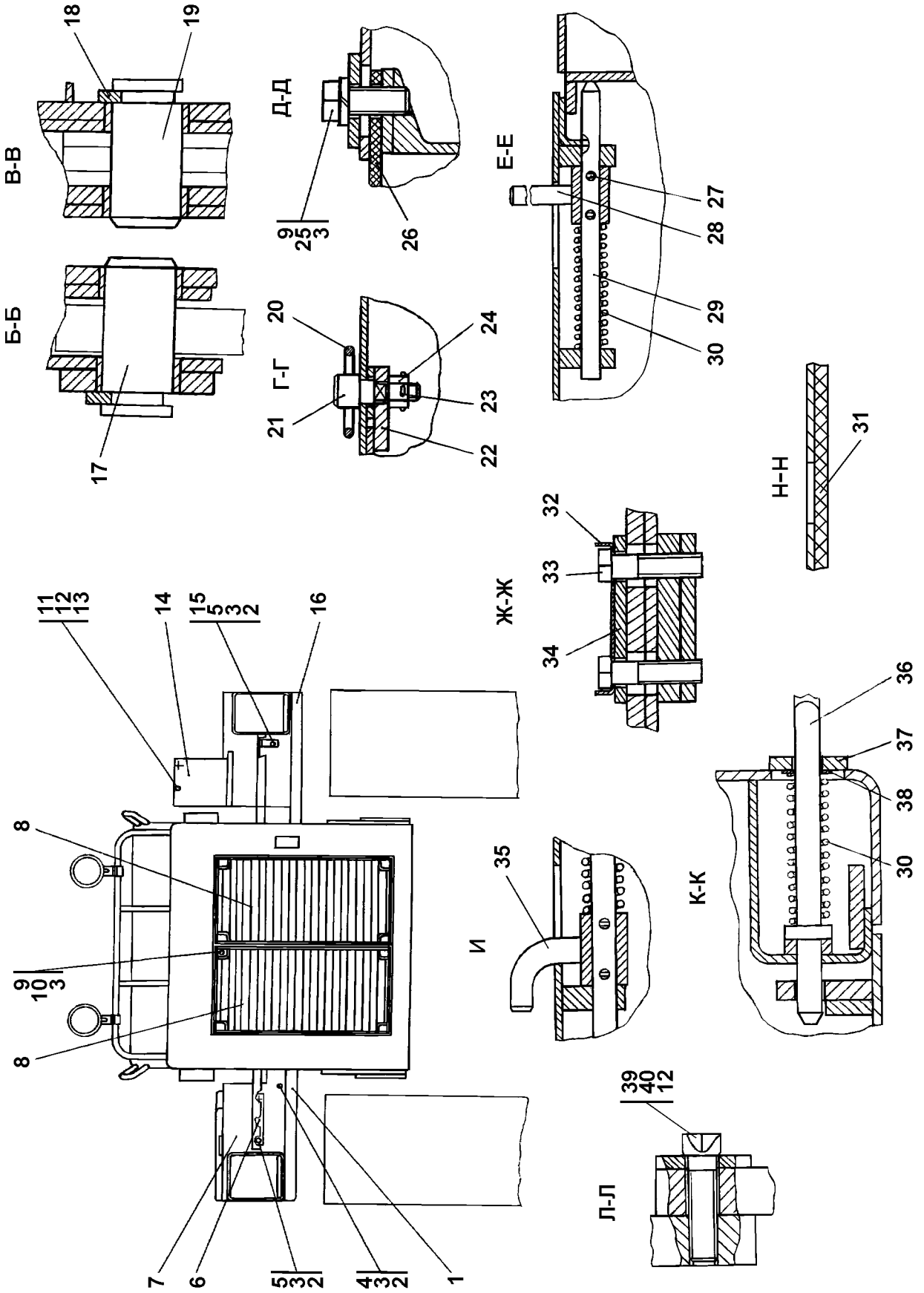

Рисунок 6.11 Облицовка
Figure 6.11 Facing

№ рис. Fig. No	6.11

№ поз. Pos. No	Обозначение Designation	Наименование Denomination		Количество на исполнение Quantity per unit	
				УХЛ UKHL	Т
1	2001-55-16СП(SP) 2001-55-16-20СП(SP)	Крыло Крыло	Fender Fender	1	 1
		Шайбы ГОСТ 6958-78	**Washers GOST 6958-78**		
2	31 0230 31 0230-20	Шайба 12 Шайба 12	Washer 12 Washer 12	26	 26
3		Шайба 12 ОТ ГОСТ 6402-70	Washer 12 ОТ GOST 6402-70	63	63
		Болт ГОСТ 7796-70	**Bolts GOST 7796-70**		
4	28 0320 28 0320-20	Болт М12×1,25-6g×20 Болт М12×1,25-6g×20	Bolt М12×1,25-6g×20 Bolt М12×1,25-6g×20	10	 10
5		Болт М12×1,25-6g×25 ГОСТ 7796-70	Bolt М12×1,25-6g×25 GOST 7796-70	23	23
6	1102-55-53 1102-55-53-20	Уголок Уголок	Angle Angle	1	 1
7	2001-55-22СП(SP) 2001-55-22-20СП(SP)	Кожух Кожух	Jacket Jacket	1	 1
8	1501-55-19СП(SP) 1501-55-19-20СП(SP)	Решетка Решетка	Grid Grid	2	 2
9	31 5211 31 5211-20	Шайба Шайба	Washer Washer	45	 45
		Болт ГОСТ 7795-70	**Bolts GOST 7795-70**		
10	28 1379 28 1379-20	Болт М12×1,25-6g×65 Болт М12×1,25-6g×65	Bolt М12×1,25-6g×65 Bolt М12×1,25-6g×65	8	 8
11		Болт М8-6g×16 ГОСТ 7796-70	Bolt М8-6g×16 GOST 7796-70	6	6
12		Шайба 8Т ГОСТ 6402-70	Washer 8Т GOST 6402-70	29	29
		Шайбы ГОСТ 6958-78	**Washers GOST 6958-78**		
13	31 0140 31 0140-20	Шайба 8 Шайба 8	Washer 8 Washer 8	10	 10

№ рис. Fig. No	6.11

№ поз. Pos. No	Обозначение Designation	Наименование Denomination		Количество на исполнение Quantity per unit	
				УХЛ UKHL	Т
14	2001-55-27СП(SP) 2001-55-27-20СП(SP)	Кожух Кожух	Jacket Jacket	1	 1
15	2001-55-23 2001-55-23-20	Уголок Уголок	Angle Angle	1	 1
16	2001-55-15СП(SP) 2001-55-15-20СП(SP)	Крыло Крыло	Fender Fender	1	 1
17	2501-55-352	Палец	Pin	2	2
18	2501-55-297	Накладка	Strap	2	2
19	2501-55-352-01	Палец	Wing	2	2
20	46-43-105-01 46-43-105-01-20	Кольцо Кольцо	Ring Ring	4	 4
21	401-55-383	Ось	Axle	1	1
22	401-55-384	Защелка	Latch	1	1
23		Шплинт 2×14 ГОСТ 397-79	Cotter pin 2×14 GOST 397-79	1	1
24	30 0160 31 0160-20	Гайка Гайка	Nut Nut	1	 1
25		Болт М12×1,25-6g×30 ГОСТ 7796-70	Bolt М12×1,25-6g×30 GOST 7796-70	19	19
26	2001-55-177	Прокладка	Gasket	2	2
27		Шплинт 4×25 ГОСТ 397-79	Cotter pin 4×25 GOST 397-79	14	14
28	2501-55-169СП(SP)	Ручка	Handle	2	2
29	2501-55-215	Стержень	Stem	7	7
30	700-38-2563 700-38-2563-20	Пружина Пружина	Spring Spring	11	 11
31	1501-56-1СП(SP)	Теплошумовая защита	Thermal and noise protection	1	1
32	2501-55-571 2501-55-571-20	Планка Планка	Strip Strip	2	 2
33	700-31-2413 700-31-2413-20	Пластина стопорная Пластина стопорная	Lock plate Lock plate	2	 2
		Болт ГОСТ 7796-70	**Bolts GOST 7796-70**		
34	28 0835 28 0835-20	Болт М24×2-6g×75 Болт М24×2-6g×75	Bolt М24×2-6g×75 Bolt М24×2-6g×75	4	 4
35	2001-55-30СП(SP)	Ручка	Handle	2	2
36	2001-55-25СП(SP)	Ручка	Handle	4	4
37	2001-55-150 2001-55-150-20	Планка Планка	Strip Strip	4	 4

№ рис. Fig. No	6.11

№ поз. Pos. No	Обозначение Designation	Наименование Denomination		Количество на исполнение Quantity per unit	
				УХЛ UKHL	Т
		Шайбы ГОСТ 11371-78	**Washers GOST 11371-78**		
38	31 0170 31 0170-20	Шайба 10 Шайба 10	Washer 10 Washer 10	4	 4
39	2501-55-574 2501-55-574-20	Планка Планка	Strip Strip	2	 2
40	700-31-2295 700-31-2295-20	Пластина стопорная Пластина стопорная	Lock plate Lock plate	2	 2

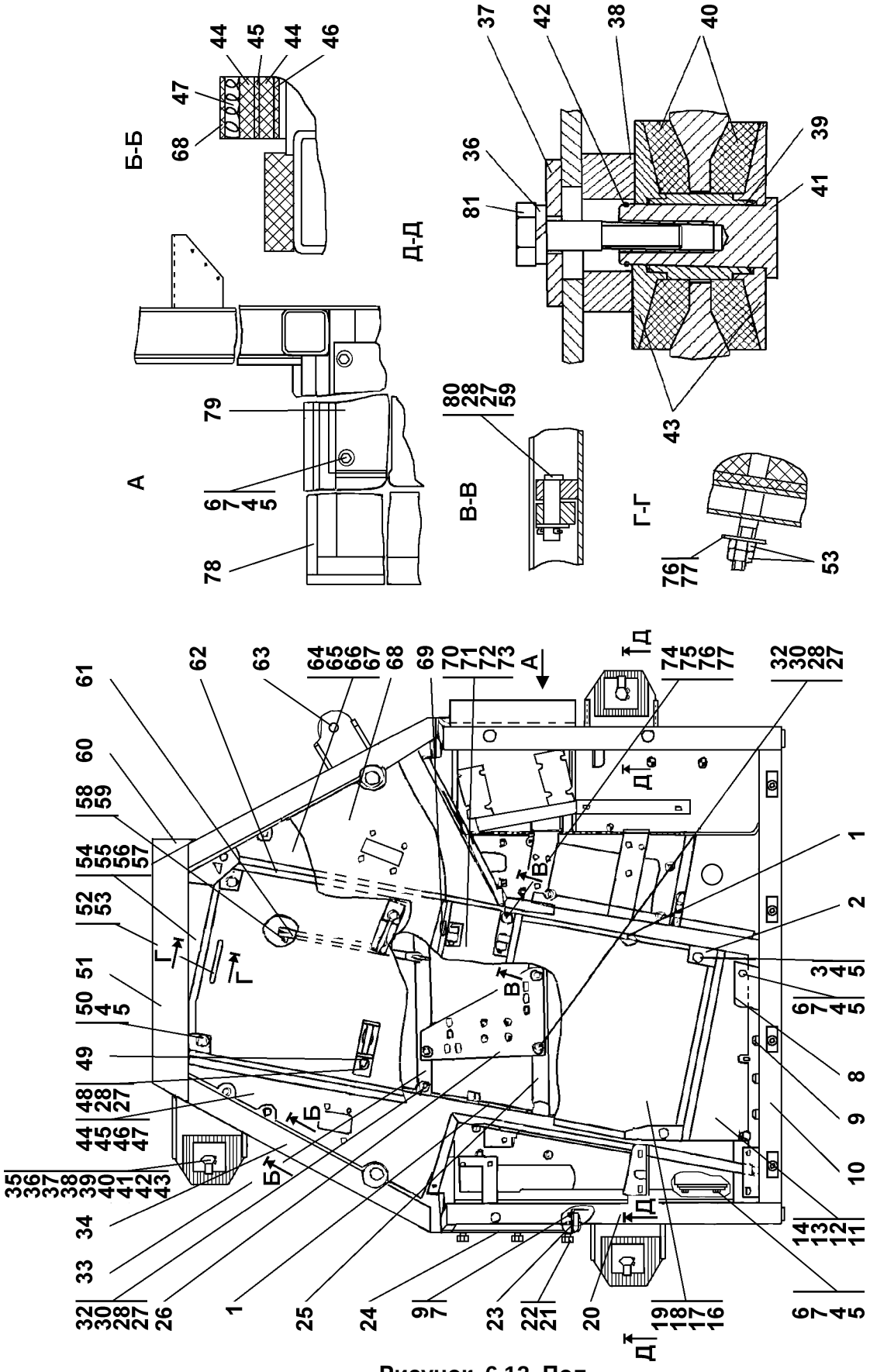

Рисунок 6.12 Пол
Figure 6.12 Floor

6.4 3501-24-1-01СП Пол
3501-24-1-01SP Floor

№ рис. Fig. No	Обозначение Designation	Наименование Denomination		Кол-во на исполнение Q-ty per unit	
				УХЛ UKHL	Т
6.12	3501-24-1-01СП(SP) 3501-24-1-01-20СП(SP)	Пол Пол	Floor Floor	×	×

№ рис. / Fig. No **6.12**

№ поз. Pos. No	Обозначение Designation	Наименование Denomination		Количество на исполнение Quantity per unit	
				УХЛ UKHL	Т
1	3501-24-143 3501-24-143-20	Уплотнение Уплотнение	Packing Packing	4	4
2	3501-24-135СП(SP) 3501-24-135-20СП(SP)	Крышка Крышка	Cover Cover	1	1
3		Болт М8-6g×70 ГОСТ 7795-70	Bolt M8-6g×70 GOST 7795-70	2	2
4	31 0150 31 0150-20	Шайба 8 ГОСТ 11371-78 (допускается замена на поз. 5) Шайба 8 ГОСТ 11371-78 (допускается замена на поз. 5)	Washer 8 GOST 11371-78 (re- placement for pos. 5 is allowed) Washer 8 GOST 11371-78 (re- placement for pos. 5 is allowed)	15	15
5		Шайба 8 ГОСТ 11371-78 (допускается замена на поз. 4)	Washer 8 GOST 11371-78 (re- placement for pos. 4 is allowed)	15	15
6		Болт М8-6g×20 ГОСТ 7796-70	Bolt M8-6g×20 GOST 7796-70	9	9
7		Шайба 8Т ГОСТ 6402-70	Washer 8T GOST 6402-70	17	17
8	3501-24-124 3501-24-124-20	Кожух Кожух	Jacket Jacket	1	1
9		Винт В.М8-6g×18 ГОСТ 17473-80	Screw B.M8-6g×18 GOST 17473-80	5	5
10	3501-24-129 3501-24-129-20	Уплотнение Уплотнение	Packing Packing	1	1
11	3501-24-138	Коврик	Rug	1	1
12	3501-24-137 3501-24-137-20	Коврик Коврик	Rug Rug	1	1
13	3501-24-41-01 3501-24-41-01-20	Коврик Коврик	Rug Rug	1	1
14	3501-24-41 3501-24-41-20	Коврик Коврик	Rug Rug	2	2

№ рис. / Fig. No **6.12**

№ поз. Pos. No	Обозначение Designation	Наименование Denomination		Количество на исполнение Quantity per unit	
				УХЛ UKHL	Т
16	3501-24-84	Коврик	Rug	1	1
17	3501-24-55-01 3501-24-55-01-20	Коврик Коврик	Rug Rug	1	1
18	3501-24-55 3501-24-55-20	Коврик Коврик	Rug Rug	2	2
19	3501-24-54 3501-24-54-20	Коврик Коврик	Rug Rug	1	1
20	3501-24-128 3501-24-128-20	Уплотнение Уплотнение	Packing Packing	2	2
21		Шайба 6Т ГОСТ 6402-70	Washer 6T GOST 6402-70	8	8
22		Болт М6-6g×16 ГОСТ 7798-70	Bolt M6-6g×16 GOST 7798-70	4	4
23	3501-24-245 3501-24-245-20	Кронштейн Кронштейн	Bracket Bracket	1	1
24	3501-24-325 3501-24-325-20	Кожух Кожух	Jacket Jacket	1	1
25	3501-24-138СП(SP) 3501-24-138-20СП(SP)	Балка Балка	Beam Beam	1	1
26	3501-24-319 3501-24-319-20	Пластина Пластина	Plate Plate	1	1
27		Шайба 10 ГОСТ 11371-78 (допускается замена на поз. 28)	Washer 10 GOST 11371-78 (replacement for pos.28 is allowed)	15	15
28	31 0170 31 0170-20	Шайба 10 ГОСТ 11371-78 (допускается замена на поз. 27) Шайба 10 ГОСТ 11371-78 (допускается замена на поз. 27)	Washer 10 GOST 11371-78 (replacement for pos. 27 is allowed) Washer 10 GOST 11371-78 (replacement for pos. 27 is allowed)	15	15
30		Шайба 10 ОТ ГОСТ 6402-70	Washer 10 OT GOST 6402-70	7	7
32		Болт М10-6g×20 ГОСТ 7796-70	Bolt M10-6g×20 GOST 7796-70	7	7
33	3501-24-138-01СП(SP) 3501-24-138-01-20СП -20SP	Балка Балка	Beam Beam	1	1
34	3501-24-130 3501-24-130-20	Уплотнение Уплотнение	Packing Packing	2	2
35	28 0561 28 0561-20	Болт 3М16×1,5-6g×70 ГОСТ 7795-70 Болт М16×1,5-6g×70 ГОСТ 7795-70	Bolt 3М16×1.5-6g×70 GOST 7795-70 Bolt М16×1.5-6g×70 GOST 7795-70	1	1

№ рис. / Fig. No **6.12**

№ поз. Pos. No	Обозначение Designation	Наименование Denomination		Количество на исполнение Quantity per unit	
				УХЛ UKHL	Т
36		Шайба 16 ОТ ГОСТ 6402-70	Washer 16 ОТ GOST 6402-70	4	4
37	2501-24-150-01 2501-24-150-01-20	Пластина Пластина	Plate Plate	3	3
38	0602-24-87 0602-24-87-20	Проставка Проставка	Spacer Spacer	4	4
39	0602-24-49 0602-24-49-20	Втулка Втулка	Bushing Bushing	4	4
40	40 0449	Амортизатор	Shock absorber	8	8
41	0602-24-90 0602-24-90-20	Палец Палец	Pin Pin	4	4
42	0602-24-88 0602-24-88-20	Кольцо Кольцо	Ring Ring	4	4
43	0602-24-48 0602-24-48-20	Прижим Прижим	Holdfast Holdfast	8	8
44	3501-24-35	Коврик	Rug	2	2
45	3501-24-35-01 3501-24-35-01-20	Коврик Коврик	Rug Rug	1	1
46	3501-24-35-02	Коврик	Rug	1	1
47	3501-24-35-03	Коврик	Rug	1	1
48		Болт М10-6g×30 ГОСТ 7796-70	Bolt M10-6g×30 GOST 7796-70	4	4
49	401-24-210СП(SP) 401-24-210-20СП(SP)	Упор Упор	Stop Stop	2	2
50		Болт М8-6g×30 ГОСТ 7796-70	Bolt M8-6g×30 GOST 7796-70	2	2
51	3501-24-127 3501-24-127-20	Уплотнение Уплотнение	Packing Packing	1	1
52	3501-24-203 3501-24-203-20	Ручка Ручка	Handle Handle	1	1
53		Гайка М8 ГОСТ 5915-70	Nut M8 GOST 5915-70	4	4
54	3501-24-52 3501-24-52-20	Коврик Коврик	Rug Rug	2	2
55	3501-24-52-01 3501-24-52-01-20	Коврик Коврик	Rug Rug	1	1
56	3501-24-59	Коврик	Rug	1	1
57	3501-24-59-01	Коврик	Rug	1	1
58	404-13-269 404-13-269-20	Ось Ось	Ось Ось	2	2
59		Шплинт 3,2×14 ГОСТ 397-79	Cotter pin 3.2×14 GOST 397-79	6	6
60	3501-24-101-01СП(SP) 3501-24-101-01 -20СП(SP)	Каркас Каркас	Skeleton Skeleton	1	1
61	ТТ2501-13-155 -01СП(SP)	Тяга	Tie-rod	1	

№ рис. / Fig. No **6.12**

№ поз. Pos. No	Обозначение Designation	Наименование Denomination		Количество на исполнение Quantity per unit	
				УХЛ UKHL	Т
	ТТ2501-13-155-01 -20СП(SP)	Тяга	Tie-rod		1
62		Болт М16×1,5-6g×60 ГОСТ 7795-70	Bolt М16×1.5-6g×60 GOST 7795-70	1	1
63	3501-24-164СП(SP) 3501-24-164-20СП(SP)	Крышка Крышка	Cover Cover	1	1
64	3501-24-36 3501-24-36-20	Коврик Коврик	Rug Rug	2	2
65	3501-24-36-01 3501-24-36-01-20	Коврик Коврик	Rug Rug	1	1
66	3501-24-134	Коврик	Rug	1	1
67	3501-24-134-01	Коврик	Rug	1	1
68	3501-24-195 3501-24-195-20	Коврик Коврик	Rug Rug	1	1
69	3501-24-139 3501-24-139-20	Уплотнение Уплотнение	Packing Packing	2	2
70	3501-24-339	Коврик	Rug	1	1
71	3501-24-339-01	Коврик	Rug	2	2
72	3501-24-339-02 3501-24-339-02-20	Коврик Коврик	Rug Rug	1	1
73	3501-24-339-03	Коврик	Rug	1	1
74	3501-24-165СП(SP) 3501-24-165-20СП(SP)	Балка Балка	Beam Beam	1	1
75		Болт М8-6g×55 ГОСТ 7795-70	Bolt М8-6g×55 GOST 7795-70	2	2
76	31 0140 31 0140-20	Шайба 8 ГОСТ 6958-78 (допускается замена на поз. 77) Шайба 8 ГОСТ 6958-78 (допускается замена на поз. 77)	Washer 8 GOST 6958-78 (replacement for pos. 77 is allowed) Washer 8 GOST 6958-78 (replacement for pos. 77 is allowed)	4	4
77		Шайба 8 ГОСТ 6958-78 (допускается замена на поз. 76)	Washer 8 GOST 6958-78 (replacement for pos. 76 is allowed)	4	4
78	3501-24-126 3501-24-126-20	Уплотнение Уплотнение	Packing Packing	2	2
79	3501-24-140СП(SP) 3501-24-140-20СП(SP)	Крышка Крышка	Cover Cover	1	1
80	47 0230 47 0230-20	Ось 6-10в12×45 ГОСТ 9650-80 Ось 6-10в12×45 ГОСТ 9650-80	Axle 6-10в12×45 GOST 9650-80 Axle 6-10в12×45 GOST 9650-80	4	4
81		Болт М16×1,5-6g×80 ГОСТ 7795-70	Bolt М16×1.5-6g×80 GOST 7795-70	2	2

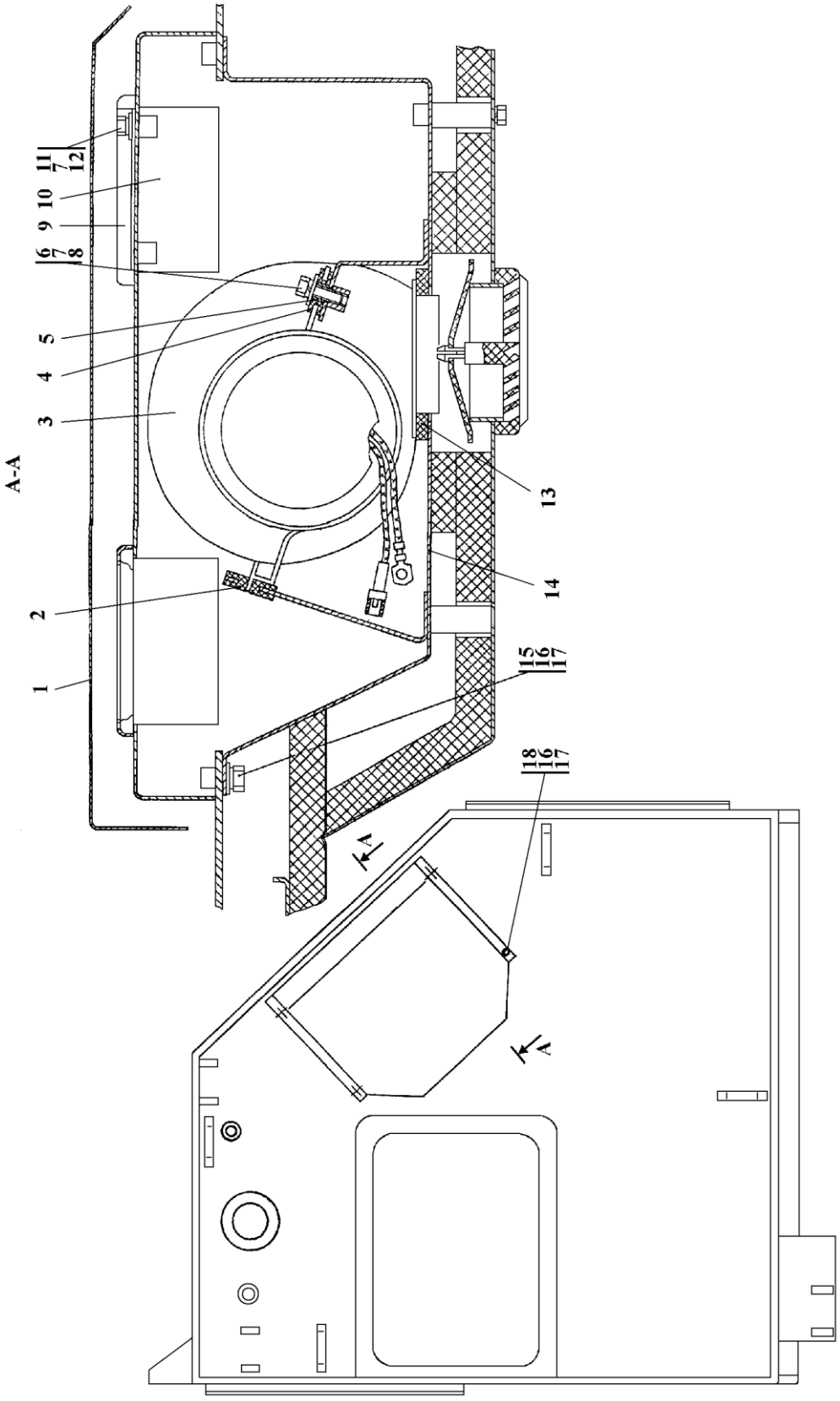

Рисунок 6.13 Установка вентиляторов кабины
Figure 6.13 Cab fans mounting

6.5 312001-57-2СП Установка вентиляторов кабины
312001-57-2SP Cab fans mounting

№ рис. Fig. No	Обозначение Designation	Наименование Denomination		Кол-во на исполнение Q-ty per unit	
				УХЛ UKHL	Т
6.13	312001-57-2СП(SP)	Установка вентиляторов кабины	Cab fans mounting	×	
	312001-57-2-20СП(SP)	Установка вентиляторов кабины	Cab fans mounting		×

№ рис. Fig. No **6.13**

№ поз. Pos. No	Обозначение Designation	Наименование Denomination		Количество на исполнение Quantity per unit	
				УХЛ UKHL	Т
1	312001-57-2 312001-57-2-20	Крышка Крышка	Cover Cover	1	 1
2	700-40-6955-04	Уплотнение	Sealing	4	4
3	45 7375 3864	Вентилятор отопителя 423780	Heater fan 423780	2	2
4	700-40-6695	Кольцо	Ring	4	4
5	46-57-62 46-57-62-20	Втулка Втулка	Bushing Bushing	4	 4
6		Болт М6-6g×20 ГОСТ 7798-70	Bolt M6-6g×20 GOST 7798-70	4	4
7		Шайба 6Т ГОСТ 6402-70	Washer 6T GOST 6402-70	12	12
		Шайба ГОСТ 6958-78	**Washers GOST 6958-78**		
8	31 0120 31 0120-20	Шайба 6 Шайба 6	Washer 6 Washer 6	4	 4
9	2501-57-123СП(SP) 2501-57-123-20СП(SP)	Рамка Рамка	Frame Frame	2	 2
10	12.1109.080	Элемент фильтрующий воздушного фильтра ТУ 4591.014. 00232058-98	Air filter filtering element TU 4591.014. 00232058-98	2	2
11		Болт М6-6g×16 ГОСТ 7798-70	Bolt M6-6g×16 GOST 7798-70	8	8

№ рис. Fig. No	6.13

№ поз. Pos. No	Обозначение Designation	Наименование Denomination		Количество на исполнение Quantity per unit	
				УХЛ UKHL	Т
		Шайбы ГОСТ 11371-78	**Washers GOST 11371-78**		
12	31 0110 31 0110-20	Шайба 6 Шайба 6	Washer 6 Washer 6	8	 8
13	2501-57-82	Прокладка	Gasket	2	2
14	312001-57-101СП(SP) 312001-57-101-20СП (SP)	Основание Основание	Base Base	1	 1
15		Болт М8-6g×20 ГОСТ 7796-70	Bolt M8-6g×20 GOST 7796-70	6	6
16		Шайба 8Т ГОСТ 6402-70	Washer 8T GOST 6402-70	10	10
		Шайбы ГОСТ 11371-78	**Washers GOST 11371-78**		
17	31 0150 31 0150-20	Шайба 8 Шайба 8	Washer 8 Washer 8	10	 10
18		Болт М8-6g×16 ГОСТ 7796-70	Bolt M8-6g×16 GOST 7796-70	4	4

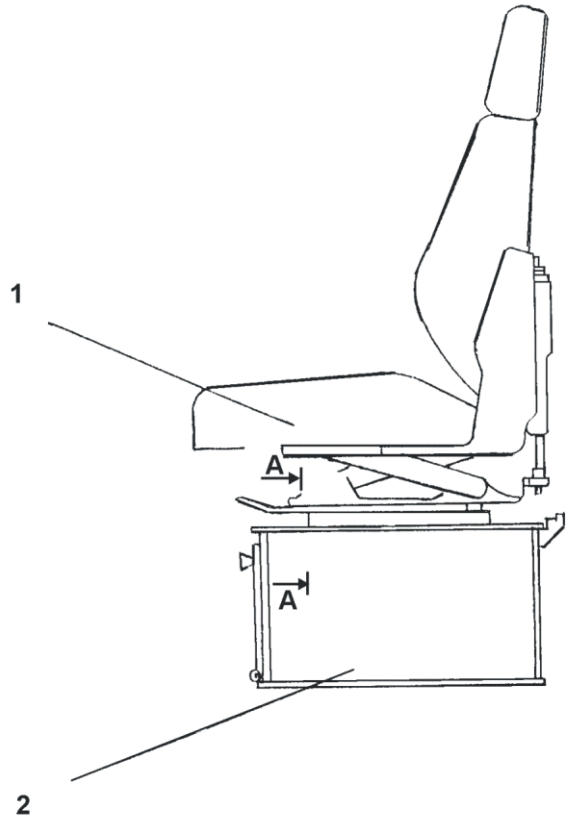

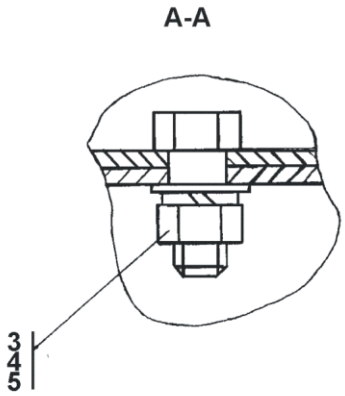

Рисунок 6.14 Установка сиденья
Figure 6.14 Seat mounting

6.6 1101-23-1СП Установка сиденья
1101-23-1SP Seat mounting

№ рис. Fig. No	Обозначение Designation	Наименование Denomination		Кол-во на исполнение Q-ty per unit	
				УХЛ UKHL	Т
6.14	1101-23-1СП(SP)	Установка сиденья	Seat mounting	×	×

№ рис. Fig. No **6.14**

№ поз. Pos. No	Обозначение Designation	Наименование Denomination		Количество на исполнение Quantity per unit	
				УХЛ UKHL	Т
1	476215000001	Сиденье водителя трактора СТРК10-6800010-01	Tractor operator's seat STRK10-6800010-01	1	1
2	1101-23-100СП(SP) 1101-23-100-20СП(SP)	Каркас переходной Каркас переходной	Transient framework Transient framework	1	1
3		Гайка М8 ГОСТ 5915-70	Nut M8 GOST 5915-70	4	4
4		Шайба 8Т ГОСТ 6402-70	Washer 8T GOST 6402-70	4	4
5	31 0150 31 0150-20	Шайба 8 Шайба 8	Washer 8 Washer 8	4	4

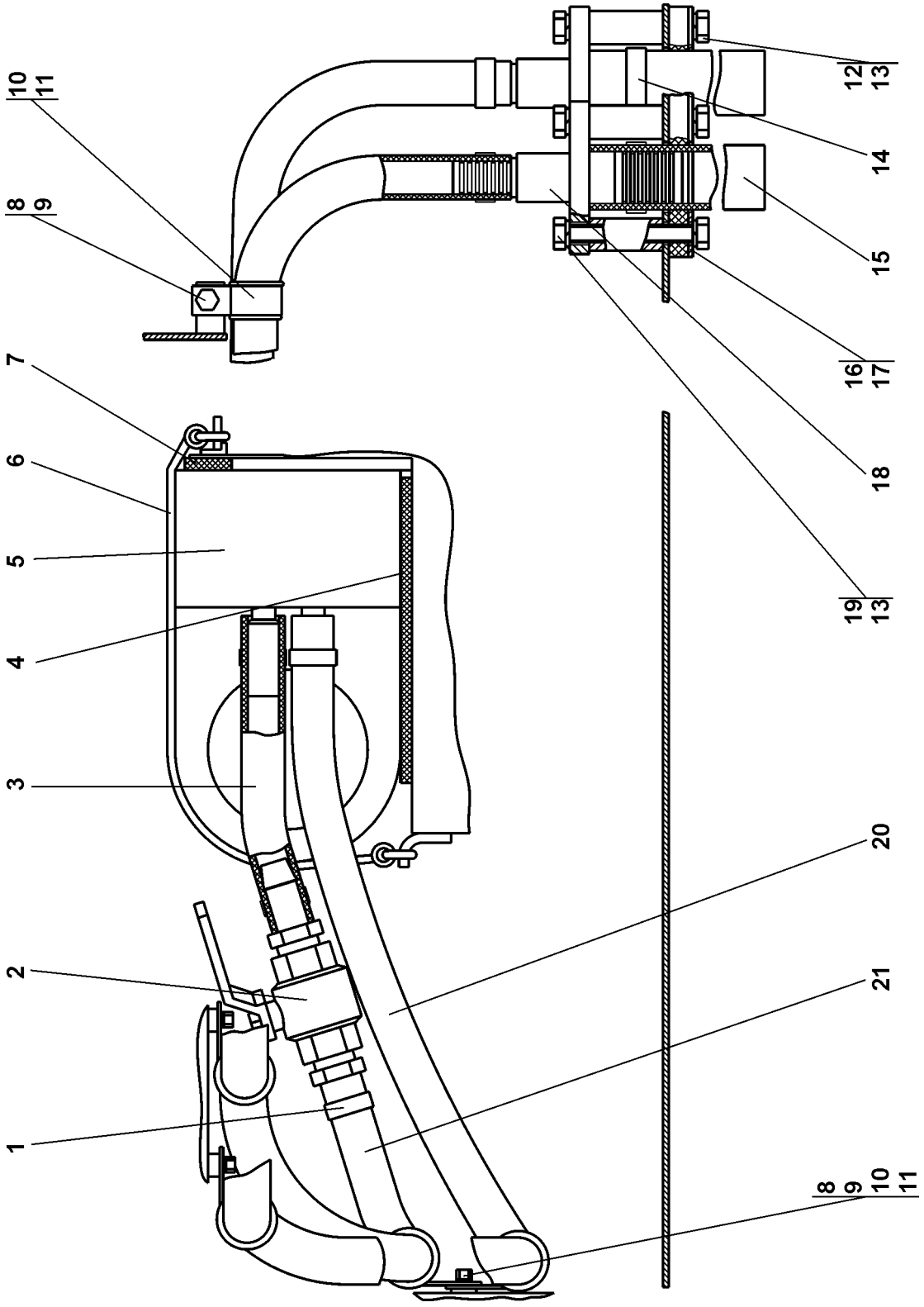

Рисунок 6.15 Установка отопителя кабины
Figure 6.15 Cab heater mounting

6.7 1101-47-1СП Установка отопителя кабины
1101-47-1SP Cab heater mounting

№ рис. Fig. No	Обозначение Designation	Наименование Denomination		Кол-во на исполнение Q-ty per unit	
				УХЛ UKHL	Т
6.15	1101-47-1СП(SP)	Установка отопителя кабины	Cab heater mounting	×	-

№ рис. / Fig. No **6.15**

№ поз. Pos. No	Обозначение Designation	Наименование Denomination		Количество на исполнение Quantity per unit	
				УХЛ UKHL	Т
1		Шланговый хомут DIN 3017-AS20-32 I 12C7-W2	Hose clamp DIN 3017-AS20-32 I 12C7-W2	6	-
2	1101-47-11СП(SP)	Кран	Cock	1	-
3	46 0601-14 46 0601-14-20	Рукав Рукав	Hose Hose	1	-
4	40 0484	Прокладка	Gasket	1	-
5		Отопитель зависимый Xeros 4000* (поставка по контракту)	Xeros 4000* dependent heater (delivery according to the contract)	1	-
6		Ремень 2105-1311090 (поставка по контракту)	Belt 2105-1311090 (delivery according to the contract)	2	-
7	40 0485	Прокладка	Gasket	2	-
8		Болт М8-6g×16 ГОСТ 7796-70	Bolt M8-6g×16 GOST 7796-70	5	-
9		Шайба 8Т ГОСТ 6402-70	Washer 8T GOST 6402-70	5	-
10	700-40-6927	Прокладка	Gasket	6	-
11	700-41-2548	Хомутик	Clip	6	-
		Болт ГОСТ 7796-70	**Bolts GOST 7796-70**		
12	28 0230 28 0230-20	Болт М10-6g×25 Болт М10-6g×25	Bolt M10-6g×25 Bolt M10-6g×25	4	-
13		Шайба 10 ОТ ГОСТ 6402-70	Washer 10 OT GOST 6402-70	5	-
14		Шланговый хомут DIN 3017-AS30-45 I 12C7-W2	Hose clamp DIN 3017-AS30-45 I 12C7-W2	2	-

№ рис. Fig. No	6.15

№ поз. Pos. No	Обозначение Designation	Наименование Denomination		Количество на исполнение Quantity per unit	
				УХЛ UKHL	Т
15	46 0901-07 46 0901-07-20	Рукав Рукав	Hose Hose	2	 -
16	2002-43-75	Пластина	Plate	1	-
17	40 0469	Амортизатор	Shock absorber	2	-
18	1101-47-10СП(SP) 1101-47-10-20СП(SP)	Трубопровод Трубопровод	Pipeline Pipeline	2	 -
19		Болт М10-6g×20 ГОСТ 7796-70	Bolt M10-6g×20 GOST 7796-70	4	-
20	46 0601-39 46 0601-39-20	Рукав Рукав	Hose Hose	1	 -
21	46 0601-41 46 0601-41-20	Рукав Рукав	Hose Hose	1	 -

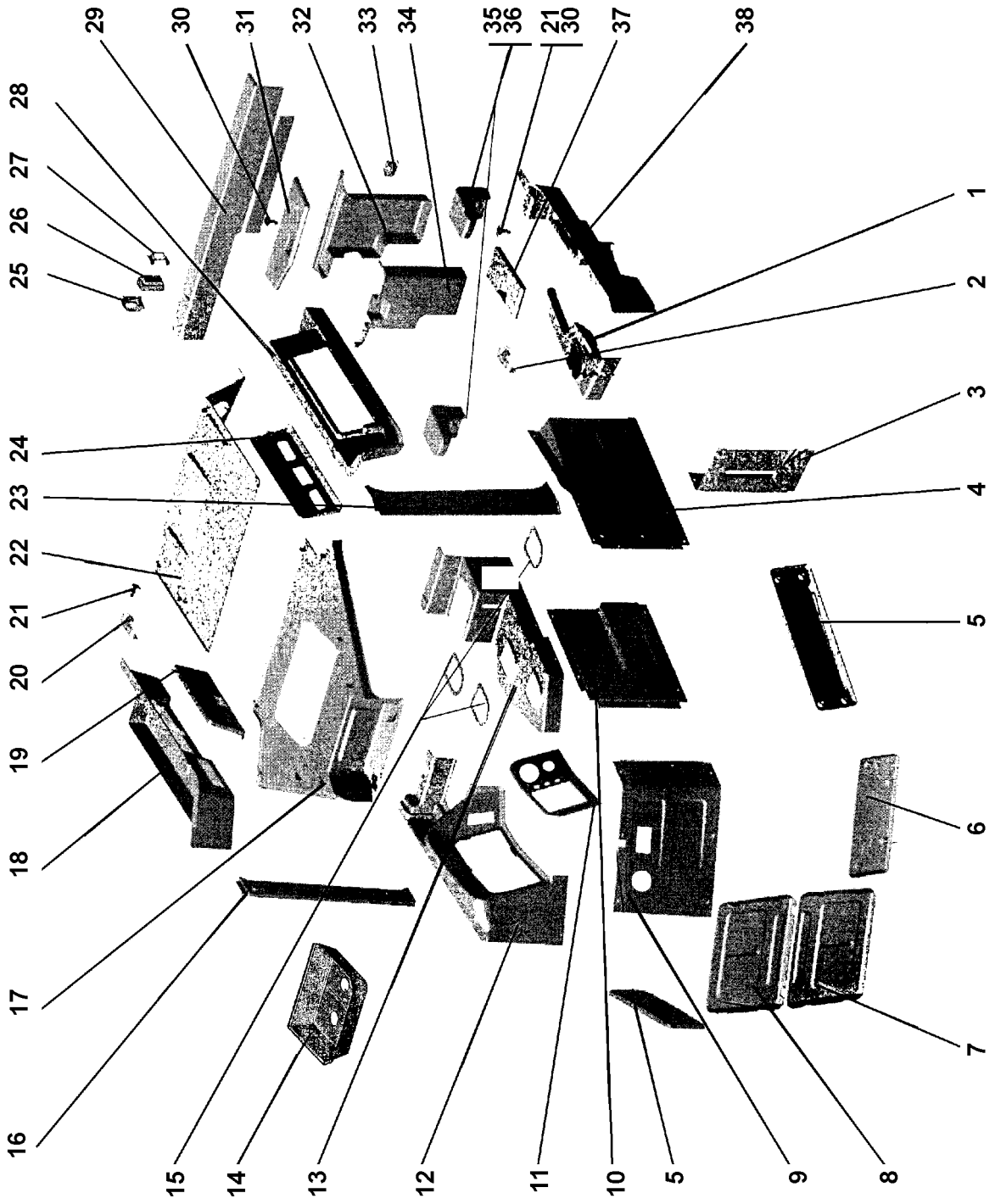

Рисунок 6.16 Машинокомплект деталей и сборочных единиц интерьера кабины «Четра»
Figure 6.16 “Chetra” cab interior parts and assembly units machine set

6.8 1101-89-2МК/3МК Машинокомплект деталей и сборочных единиц интерьера кабины «Четра»
1101-89-2МК/3МК “Chetra” cab interior parts and assembly units machine set

№ рис. Fig. No	Обозначение Designation	Наименование Denomination		Кол-во на исполнение Q-ty per unit	
				УХЛ UKHL	Т
6.16	1101-89-2МК*	Машинокомплект деталей и сборочных единиц интерьера кабины «Четра»	“Chetra” cab interior parts and assembly units machine set	×	
	1101-89-3МК**	Машинокомплект деталей и сборочных единиц интерьера кабины «Четра»	“Chetra” cab interior parts and assembly units machine set		×

ПРИМЕЧАНИЕ *** - Т-1501Я с вентиляционным блоком**
****- Т-1501Я с кондиционером**

NOTE *** - T-1501JA with ventilation unit**
****- T-1501JA with conditioner**

№ рис. Fig. No **6.16**

№ поз. Pos. No	Обозначение Designation	Наименование Denomination		Количество на исполнение Quantity per unit	
				УХЛ UKHL	Т
1	1101-89-2МК-10а	Накладка панели приборов левая передняя	Instrument panel strap, front left	1	1
2	1101-89-2МК-21	Фиксатор замка	Lock stop	1	1
3	1101-89-2МК-11	Накладка панели приборов левая нижняя	Instrument panel strap, lower left	1	1
4	1101-89-2МК-12	Облицовка панели приборов левая нижняя	Instrument panel facing, lower left	1	1
5	1101-89-2МК-15	Облицовка двери	Door facing	2	2
6	1101-89-2МК-19	Накладка пола	Floor strap	1	1
7	1101-89-2МК-16	Облицовка ящика нижняя	Lower box facing	1	1
8	1101-89-2МК-16а	Облицовка ящика верхняя	Upper box facing	1	1

№ рис. Fig. No	6.16

№ поз. Pos. No	Обозначение Designation	Наименование Denomination		Количество на исполнение Quantity per unit	
				УХЛ UKHL	Т
9	1101-89-2МК-2	Накладка панели приборов правая нижняя	Instrument panel strap, front right	1	1
10	1101-89-2МК-3	Облицовка панели приборов правая нижняя	Instrument panel facing, lower right	1	1
11	1101-89-2МК-20	Облицовка комбинации приборов	Instrument combination facing	1	1
12	1101-89-2МК-1	Накладка панели приборов правая передняя	Instrument panel strap, front right	1	1
13	1101-89-2МК-1а	Накладка панели приборов правая задняя	Instrument panel strap, rear right	1	1
14	1101-89-2МК-29*	Кожух вентиляционного блока	Ventilation block jacket	1*	1*
15	1101-89-2МК-22	Пластина чехла КПП	Gearbox jacket plate	3	3
16	1101-89-2МК-9	Облицовка стойки правая	Right stand facing	1	1
17	1101-89-2МК-17*	Панель крыши передняя	Front roof panel	1*	1*
	1101-89-3МК-17**	Панель крыши передняя	Front roof panel	1**	1**
18	1101-89-2МК-7	Антресоль правая	Right entresol	1	1
19	1101-89-2МК-8	Дверка антресоли правая	Right entresol door	1	1
20	1101-89-2МК-21а	Фиксатор замка антресоли	Entresol lock stop	1	1
21	1101-89-2МК-25	Крючок вещевого ящика	Hook for object' s box	3	3
22	1101-89-2МК-18	Панель крыши задняя	Rear roof panel	1	1
23	1101-89-2МК-9а	Облицовка стойки левая	Left stand facing	1	1
24	1101-89-2МК-8а	Дверка антресоли левая	Left entresol door	1	1
25	1101-89-2МК-28	Накладка радиатора №2	No.2 radiator strip	1	1
26	1101-89-2МК-26	Термоэлектрическая сборка	Thermal electrical assembly	1	1
27	1101-89-2МК-27	Накладка радиатора №1	No.1 radiator strip	1	1
28	1101-89-2МК-7а	Антресоль левая	Left entresol	1	1
29	1101-89-2МК-6	Облицовка задней стенки	Rear wall facing	1	1

30	1101-89-2МК-24	Пружина	Spring	3	3

№ рис. / Fig. No	6.16

№ поз. Pos. No	Обозначение Designation	Наименование Denomination		Количество на исполнение Quantity per unit	
				УХЛ UKHL	Т
31	1101-89-2МК-4	Крышка холодильника	Fridge cover	1	1
32	1101-89-2МК-5	Карман холодильника	Fridge pocket	1	1
33	1101-89-2МК-23	Фиксатор замка холодильника	Fridge lock stop	1	1
34	1101-89-2МК-5а	Карман холодильника	Fridge pocket	1	1
35	1101-89-2МК-14	Подлокотник	Arm rest	2	2
36	1101-89-2МК-14а	Каркас подлокотника	Arm rest framework	2	2
37	1101-89-2МК-13	Дверка блоков предохранителей	Fuse blocks door	1	1
38	1101-89-2МК-10	Накладка панели приборов левая задняя	Instrument panel strap, rear left	1	1

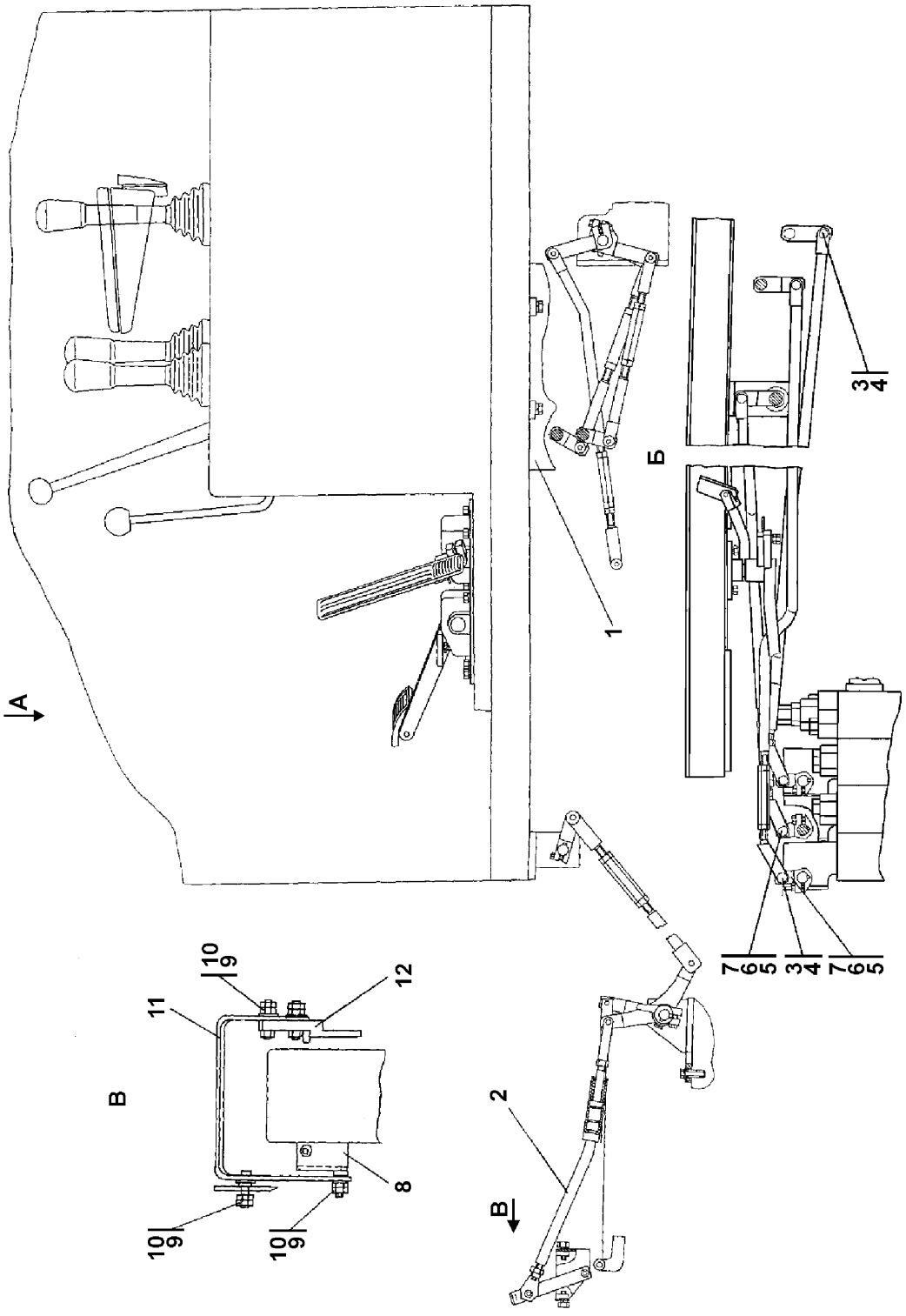

Рисунок 6.17 Управление трактором
Figure 6.17 Tractor steering

6.9 2001-13-1-01СП/-04СП Управление трактором
2001-13-1-01SP/-04SP Tractor steering

№ рис. Fig. No	Обозначение Designation	Наименование Denomination		Кол-во на исполнение Q-ty per unit	
				УХЛ UKHL	Т
6.17, 6.18	2001-13-10-01СП(SP)	Управление трактором*	Tractor steering*	×	
	2001-13-10-01-20СП (SP)	Управление трактором	Tractor steering		×
	2001-13-10-04СП(SP)	Управление трактором**	Tractor steering**	×	
	2001-13-10-04-20СП (SP)	Управление трактором	Tractor steering		×

ПРИМЕЧАНИЕ *** - Т-1501Я с бульдозером и рыхлителем**
****- Т-1501Я с бульдозером и прицепным устройством**
NOTE *** - T-1501JA with dozer and ripper**
****- T-1501JA with dozer and hitch**

№ рис. Fig. No **6.17**

№ поз. Pos. No	Обозначение Designation	Наименование Denomination		Количество на исполнение Quantity per unit	
				УХЛ UKHL	Т
1	1101-13-50-01СП (SP)	Привод управления*	Steering drive*	1	
	1101-13-50-01-20СП (SP)	Привод управления	Steering drive		1
	1101-13-50-04СП(SP)	Привод управления**	Steering drive**	1	
	1101-13-50-04-20СП (SP)	Привод управления	Steering drive		1
2	2001-13-113СП(SP)	Тяга	Tie-rod	1	
	2001-13-113-20СП(SP)	Тяга	Tie-rod		1
3	404-13-269	Ось	Axle	18* 16**	
	404-13-269-20	Ось	Axle		18* 16**
4		Шплинт 3,2×14 ГОСТ 397-79	Cotter pin 3,2×14 GOST 397-79	11* 9**	11* 9**
5	34 0350	Шпонка 5×7,5 ГОСТ 24071-97	Key 5×7,5 GOST 24071-97	8* 7**	8* 7**
6		Болт М18-6g×25 ГОСТ 7796-70	Bolt M8-6g×25 GOST 7796-70	3* 2**	3* 2**
7	2001-13-91СП(SP)	Рычаг	Lever	3* 2**	3* 2**

№ рис. Fig. No	6.17

№ поз. Pos. No	Обозначение Designation	Наименование Denomination		Количество на исполнение Quantity per unit	
				УХЛ UKHL	Т
8	2001-13-124СП(SP) 2001-13-124-20СП(SP)	Опора Опора	Support Support	1	 1
		Шайбы ГОСТ 11371-78	**Washers GOST 11371-78**		
9	31 0110 31 0110-20	Шайба 6 Шайба 6	Washer 6 Washer 6	5	 5
10		Гайка М6 ГОСТ 5915-70	Nut M6 GOST 5915-70	8	8
11	2001-13-126СП(SP) 2001-13-126-20СП(SP)	Опора Опора	Support Support	1	 1
12	2001-13-127СП(SP)	Рычаг	Lever	1	1

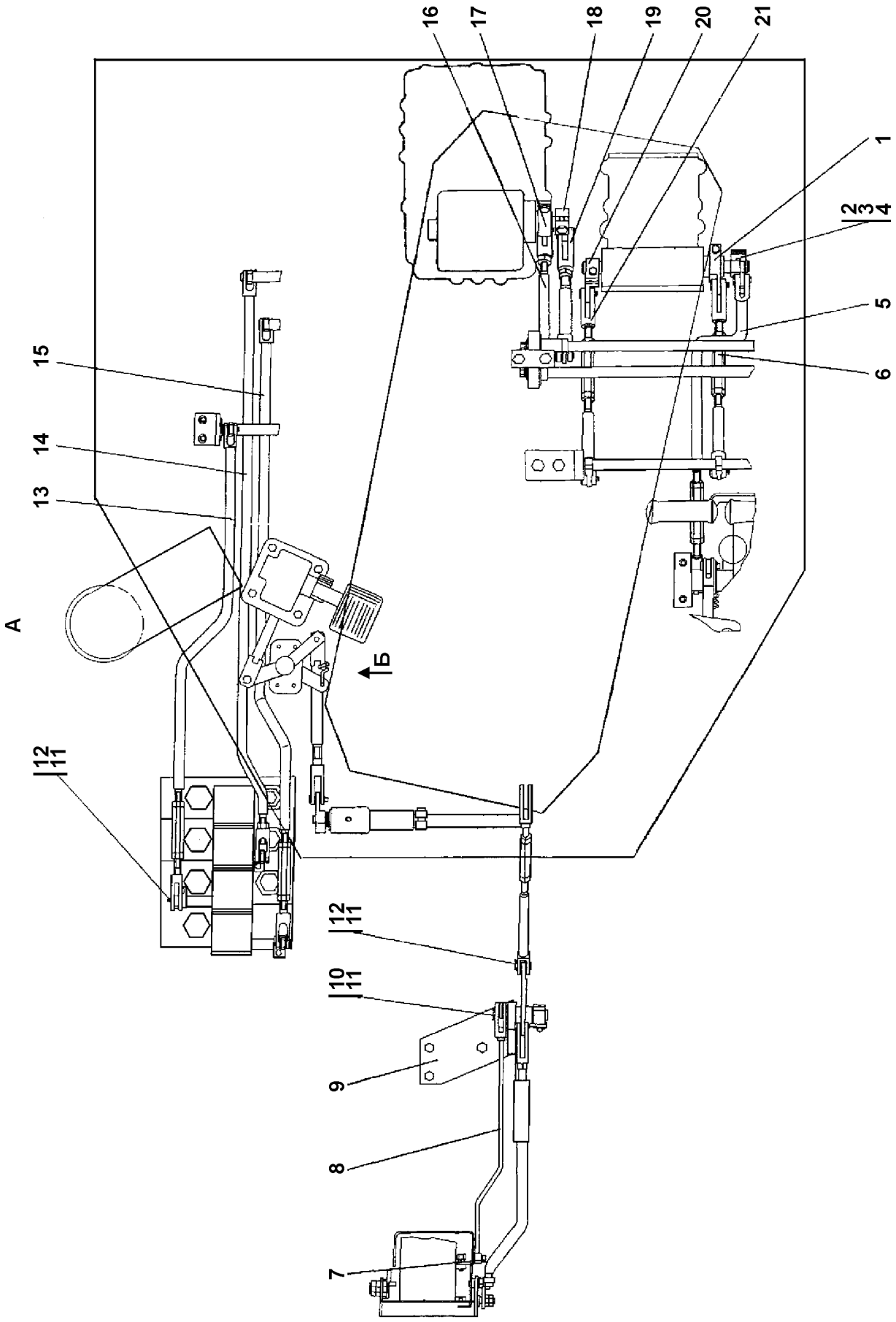

Рисунок 6.18 Управление трактором
Figure 6.18 Tractor steering

№ рис. Fig. No	6.18

№ поз. Pos. No	Обозначение Designation	Наименование Denomination		Количество на исполнение Quantity per unit	
				УХЛ UKHL	Т
1	2001-13-28-02СП(SP)	Рычаг	Lever	1	
	2001-13-28-02-20СП (SP)	Рычаг	Lever		1
2	2501-13-341-01СП(SP)	Рычаг	Lever	1	1
3		Болт М8-6g×30 ГОСТ 7796-70	Bolt M8-6g×30 GOST 7796-70	5	5
4	34 0350	Шпонка 5×7,5 ГОСТ 24071-97	Key 5×7,5 GOST 24071-97	8* 7**	8* 7**
5	2001-13-26СП(SP)	Тяга	Tie-rod	1	
	2001-13-26-20СП(SP)	Тяга	Tie-rod		1
6	2001-13-30-04СП(SP)	Тяга	Tie-rod	1	
	2001-13-30-04-20СП (SP)	Тяга	Tie-rod		1
		Шайбы ГОСТ 11371-78	**Washers GOST 11371-78**		
7	31 0110	Шайба 6	Washer 6	5	
	31 0110-20	Шайба 6	Washer 6		5
8	2001-13-86-01СП(SP)	Тяга	Tie-rod	1	
	2001-13-86-01-20СП (SP)	Тяга	Tie-rod		1
9	2001-13-80СП(SP)	Мостик	Bridge	1	
	2001-13-80-20СП(SP)	Мостик	Bridge		1
10	404-13-269-02	Ось	Axle	1	
	404-13-269-02-20	Ось	Axle		1
11		Шплинт 3,2×14 ГОСТ 397-79	Cotter pin 3,2×14 GOST 397-79	11* 9**	11* 9**
12	404-13-269	Ось	Axle	18* 16**	
	404-13-269-20	Ось	Axle		18* 16**
13	2001-13-66-01СП(SP)	Тяга	Tie-rod	1	
	2001-13-66-01-20СП (SP)	Тяга	Tie-rod		1
14	2001-13-68-01СП(SP)	Тяга	Tie-rod	1	
	2001-13-68-01-20СП (SP)	Тяга	Tie-rod		1
15	2001-13-69-01СП(SP)	Тяга	Tie-rod	1	
	2001-13-69-01-20СП (SP)	Тяга	Tie-rod		1
16	2001-13-24СП(SP)	Тяга	Tie-rod	1	
	2001-13-24-20СП(SP)	Тяга	Tie-rod		1
17	2001-13-28СП(SP)	Рычаг	Lever	1	
	2001-13-28-20СП(SP)	Рычаг	Lever		1
18	2001-13-31СП(SP)	Рычаг	Lever	1	1

№ рис. / Fig. No	6.18

№ поз. Pos. No	Обозначение Designation	Наименование Denomination		Количество на исполнение Quantity per unit	
				УХЛ UKHL	Т
19	2001-13-24-01СП(SP)	Тяга	Tie-rod	1	
	2001-13-24-01-20СП (SP)	Тяга	Tie-rod		1
20	2501-13-341СП(SP)	Рычаг	Lever	1	1
21	3501-13-132СП(SP)	Тяга	Tie-rod	2	2

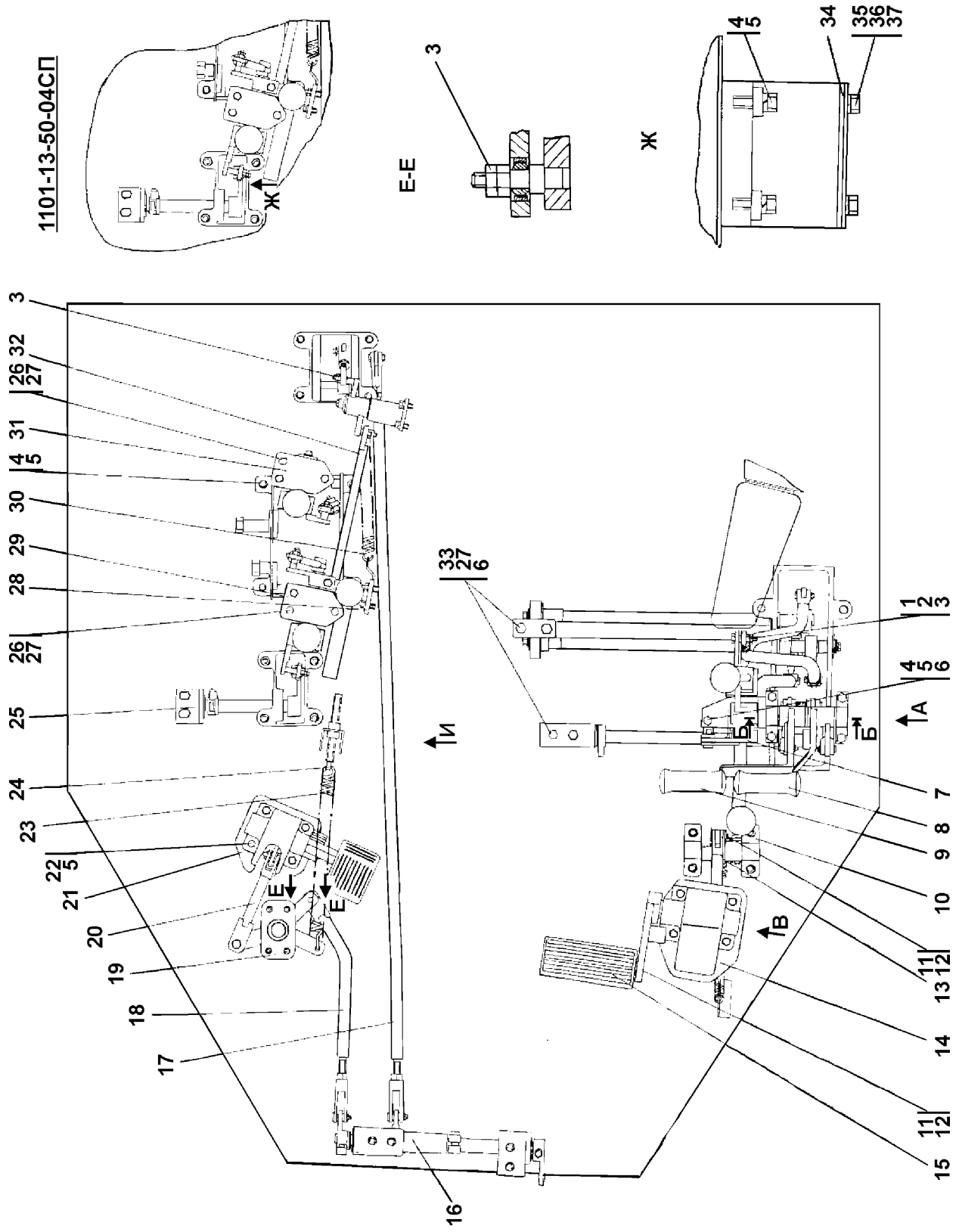

Рисунок 6.19 Привод управления
Figure 6.19 Steering drive

6.10 1101-13-50-01/-04СП Привод управления
1101-13-50-01/-04SP Steering drive

№ рис. Fig. No	Обозначение Designation	Наименование Denomination		Кол-во на исполнение Q-ty per unit	
				УХЛ UKHL	Т
6.19, 6.20, 6.21	1101-13-50-01СП(SP)	Привод управления*	Steering drive*	×	
	1101-13-50-01-20СП (SP)	Привод управления	Steering drive		×
	1101-13-50-04СП(SP)	Привод управления**	Steering drive**	×	
	1101-13-50-04-20СП (SP)	Привод управления	Steering drive		×

ПРИМЕЧАНИЕ *** - Т-1501Я с бульдозером и рыхлителем**
****- Т-1501Я с бульдозером и прицепным устройством**

NOTE *** - T-1501JA with dozer and ripper**
****- T-1501JA with dozer and hitch**

№ рис. Fig. No **6.19**

№ поз. Pos. No	Обозначение Designation	Наименование Denomination		Количество на исполнение Quantity per unit	
				УХЛ UKHL	Т
1	404-13-126	Втулка	Bushing	1	
	404-13-126-20	Втулка	Bushing		1
2	404-13-128	Ось	Axle	1	
	404-13-128-20	Ось	Axle		1
3		Гайка М6 ГОСТ 5915-70	Nut M6 GOST 5915-70	20	20
4		Болт М10-6g×30 ГОСТ 7796-70	Bolt M10-6g×30 GOST 7796-70	35	35
5		Шайба 10 ОТ ГОСТ 6402-70	Washer 10 OT GOST 6402-70	43	43
		Шайбы ГОСТ 11371-78	**Washers GOST 11371-78**		
6	31 0170	Шайба 10	Washer 10	5	
	31 0170-20	Шайба 10	Washer 10		5
7	3501-13-143СП(SP)	Блок управления	Control unit	1	
	3501-13-143-20СП(SP)	Блок управления	Control unit		1
8	3501-13-164СП(SP)	Рукоятка	Handle	1	
	3501-13-164-20СП (SP)	Рукоятка	Handle		1
9	3501-13-163СП(SP)	Рукоятка	Handle	1	
	3501-13-163-20СП (SP)	Рукоятка	Handle		1

№ рис. / Fig. No	6.19

№ поз. Pos. No	Обозначение Designation	Наименование Denomination		Количество на исполнение Quantity per unit	
				УХЛ UKHL	Т
10	2501-13-287-01СП(SP)	Мостик	Bridge	1	
	2501-13-287-01-20СП (SP)	Мостик	Bridge		1
11	404-13-269-01	Ось	Axle	1	
	404-13-269-01-20	Ось	Axle		1
12		Шплинт 3,2×14 ГОСТ 397-79	Cotter pin 3,2×14 GOST 397-79	28	28
13	46-43-174	Ухо	Ear	1	
	46-43-174-20	Ухо	Ear		1
14	3501-13-137СП(SP)	Корпус	Housing	1	
	3501-13-137-20СП(SP)	Корпус	Housing		1
15	40 0359-01	Накладка педали	Pedal strip	1	1
16	2001-13-47СП(SP)	Мостик	Bridge	1	
	2001-13-47-20СП(SP)	Мостик	Bridge		1
17	200-13-53СП(SP)	Тяга	Tie-rod	1	
	2001-13-53-20СП(SP)	Тяга	Tie-rod		1
18	1101-13-26СП(SP)	Тяга	Tie-rod	1	
	1101-13-26-20СП(SP)	Тяга	Tie-rod		1
19	3501-13-202СП(SP)	Мостик	Bridge	1	
	3501-13-202-20СП (SP)	Мостик	Bridge		1
20	3501-13-200СП(SP)	Тяга	Tie-rod	1	
	3501-13-200-20СП(SP)	Тяга	Tie-rod		1
21	3501-13-255-01СП(SP)	Педаль	Pedal	1	1
		Болты ГОСТ 7796-70	**Bolts GOST 7796-70**		
22	28 0250	Болт М 10-6g×40	Bolt M 10-6g×40	10	
	28 0250-20	Болт М 10-6g×40	Bolt M 10-6g×40		10
23	700-38-2742-01	Пружина	Spring	1	
	700-38-2742-01-20	Пружина	Spring		1
24	2501-13-96	Растяжка	Brace	1	
	2501-13-96-20	Растяжка	Brace		1
25	2001-13-10СП(SP)	Мостик	Bridge	1	
	2001-13-10-20СП(SP)	Мостик	Bridge		1
26		Болт М8-6g×40 ГОСТ 7795-70	Bolt M8-6g×40 GOST 7795-70	10* 7**	10* 7**
27		Шайба 8Т ГОСТ 6402-70	Washer 8T GOST 6402-70	22* 19**	22* 19**
28	3501-13-253СП(SP)	Сектор	Segment	1	1
29	3501-13-172СП(SP)	Блок управления	Control unit	1	
	3501-13-172-20СП(SP)	Блок управления	Control unit		1

№ рис. Fig. No	6.19

№ поз. Pos. No	Обозначение Designation	Наименование Denomination		Количество на исполнение Quantity per unit	
				УХЛ UKHL	Т
30	700-38-2552-01 700-38-2552-20	Пружина Пружина	Spring Spring	1	 1
31	1101-13-25СП(SP)* 1101-13-25-20СП(SP)	Блок управления Блок управления	Control unit Control unit	1	 1
32	3501-13-218СП(SP) 3501-13-218-20СП(SP)	Тяга Тяга	Tie-rod Tie-rod	1	 1
33		Болт М10-6g×55 ГОСТ 7795-70	Bolt M10-6g×55 GOST 7795-70	 4	 4
34	3501-13-223СП(SP) 3501-13-223-20СП(SP)	Крышка Крышка	Cover Cover	1	 1
35		Болт М6-6g×16 ГОСТ 7798-70	Bolt M6-6g×16 GOST 7798-70	 14	 14
36		Шайба 6Т ГОСТ 6402-70	Washer 6T GOST 6402-70	 14	 14
		Шайбы ГОСТ 11371-78	**Washers GOST 11371-78**		
37	31 0110 31 0110-20	Шайба 6 Шайба 6	Washer 6 Washer 6	14	 14

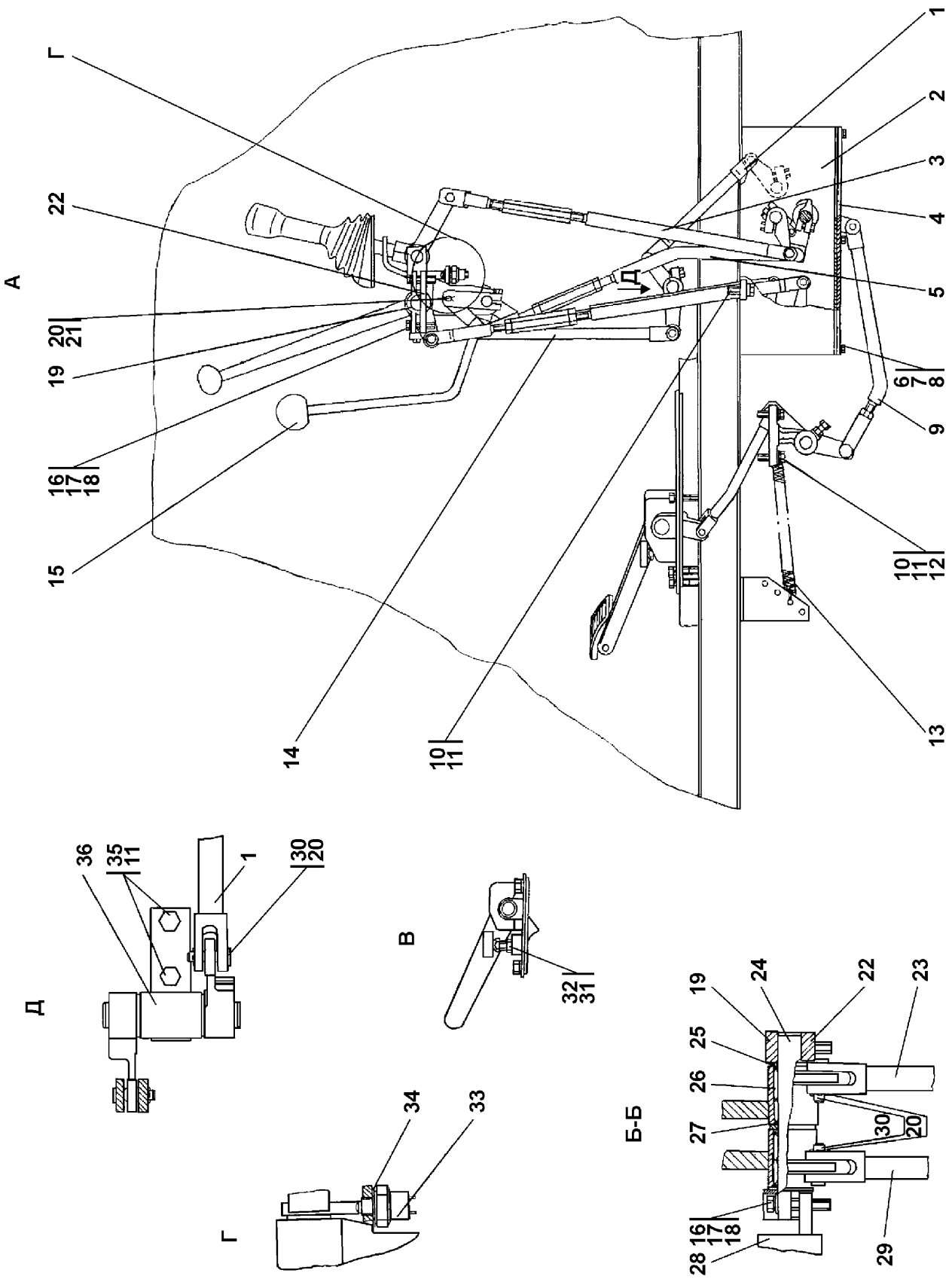

Рисунок 6.20 Привод управления
Figure 6.20 Steering drive

№ рис. / Fig. No	6.20

№ поз. Pos. No	Обозначение Designation	Наименование Denomination		Количество на исполнение Quantity per unit	
				УХЛ UKHL	Т
1	3501-13-133СП(SP) 3501-13-133-20СП(SP)	Тяга Тяга	Tie-rod Tie-rod	1	 1
2	2001-13-20СП(SP) 2001-13-20-20СП(SP)	Мостик Мостик	Bridge Bridge	1	 1
3	3501-13-131СП(SP) 3501-13-131-20СП(SP)	Тяга Тяга	Tie-rod Tie-rod	1	 1
4	2501-13-221СП(SP) 2501-13-221-20СП(SP)	Крышка Крышка	Cover Cover	1	 1
5	3501-13-207СП(SP) 3501-13-207-20СП(SP)	Тяга Тяга	Tie-rod Tie-rod	1	 1
6		Болт М6-6g×16 ГОСТ 7798-70	Bolt M6-6g×16 GOST 7798-70	14	14
7		Шайба 6Т ГОСТ 6402-70	Washer 6T GOST 6402-70	14	14
		Шайбы ГОСТ 11371-78	**Washers GOST 11371-78**		
8	31 0110 31 0110-20	Шайба 6 Шайба 6	Washer 6 Washer 6	14	 14
9	2001-13-105СП(SP) 2001-13-105-20СП(SP)	Тяга Тяга	Tie-rod Tie-rod	1	 1
10		Болт М10-6g×30 ГОСТ 7796-70	Bolt M10-6g×30 GOST 7796-70	35	35
11		Шайба 10 ОТ ГОСТ 6402-70	Washer 10T GOST 6402-70	43	43
		Шайбы ГОСТ 11371-78	**Washers GOST 11371-78**		
12	31 0170 31 0170-20	Шайба 10 Шайба 10	Washer 10 Washer 10	5	 5
13	700-38-2757-01 700-38-2757-20	Пружина Пружина	Spring Spring	1	 1
14	3501-13-132СП(SP) 3501-13-132-20СП(SP)	Тяга Тяга	Tie-rod Tie-rod	1	 1
15	46-23-133	Рукоятка	Handle	1	1
16		Болт М8-6g×40 ГОСТ 7795-70	Bolt M8-6g×40 GOST 7795-70	10* 7**	10* 7**
17		Шайба 8Т ГОСТ 6402-70	Washer 8T GOST 6402-70	22* 19**	22* 19**
		Шайбы ГОСТ 11371-78	**Washers GOST 11371-78**		
18	31 0150 31 0150-20	Шайба 8 Шайба 8	Washer 8 Washer 8	5	 5

№ рис. / Fig. No **6.20**

№ поз. Pos. No	Обозначение Designation	Наименование Denomination		Количество на исполнение Quantity per unit	
				УХЛ UKHL	Т
19	404-13-226 404-13-226-20	Зажим Зажим	Fastener Fastener	2	2
20		Шплинт 3,2×14 ГОСТ 397-79	Cotter pin 3,2×14 GOST 397-79	28	28
21	404-13-269-02 404-13-269-02-20	Ось Ось	Axle Axle	1	1
22	3501-13-127 3501-13-127-20	Планка Планка	Strip Strip	1	1
23	3501-13-130СП(SP) 3501-13-130-20СП(SP)	Тяга Тяга	Tie-rod Tie-rod	1	1
24	3501-13-122	Ось	Axle	1	1
		Шайбы ГОСТ 10450-78	**Washers GOST 11371-78**		
25	31 0330 31 0330-20	Шайба 20 Шайба 20	Washer 20 Washer 20	3	3
26		Подшипник 942/20 ГОСТ 4060-78	Bearing 942/20 GOST 4060-78	4	4
27	50 0093	Кольцо СП 26,5-19-3,5 ТУ 17 РСФСР 35-7755-84	Ring SP26,5-19-3,5 TU 17 RSFSR 35- 7755-84	4	4
28	3501-13-143СП(SP) 3501-13-143-20СП(SP)	Блок управления Блок управления	Control unit Control unit	1	1
29	3501-13-128СП(SP) 3501-13-128-20СП(SP)	Тяга Тяга	Tie-rod Tie-rod	1	1
30	404-13-269 404-13-269-20	Ось Ось	Axle Axle	26	26
		Гайки ГОСТ 15522-70	**Nuts GOST 15522-70**		
31	30 0220 30 0220-20	Гайка М12×1,25 Гайка М12×1,25	Nut M12×1,25 Nut M12×1,25	6	6
32	2501-13-196 2501-13-196-20	Упор Упор	Stop Stop	1	1
		Выключатели ТУ 37.003.188-76	**Switches TU 37.003.188-76**		
33		Выключатель ВК418А-3716000 Выключатель ВК418А-3716000 Т	Switch ВК 418А-3716000 Switch ВК 418А-3716000Т	1	1

№ рис. / Fig. No	6.20

№ поз. Pos. No	Обозначение Designation	Наименование Denomination		Количество на исполнение Quantity per unit	
				УХЛ UKHL	Т
		Шайбы ГОСТ 11371-78	**Washers GOST 11371-78**		
34	31 0280 31 0280-20	Шайба 16×1 Шайба 16×1	Washer 16×1 Washer 16×1	2	 2
		Болты ГОСТ 7796-70	**Bolts GOST 7796-70**		
35	28 0250 28 0250-20	Болт М10-6g×40 Болт М10-6g×40	Bolt M10-6g×40 Bolt M10-6g×40	10	 10
36	3501-13-159СП(SP) 3501-13-159-20СП(SP)	Мостик Мостик	Bridge Bridge	1	 1

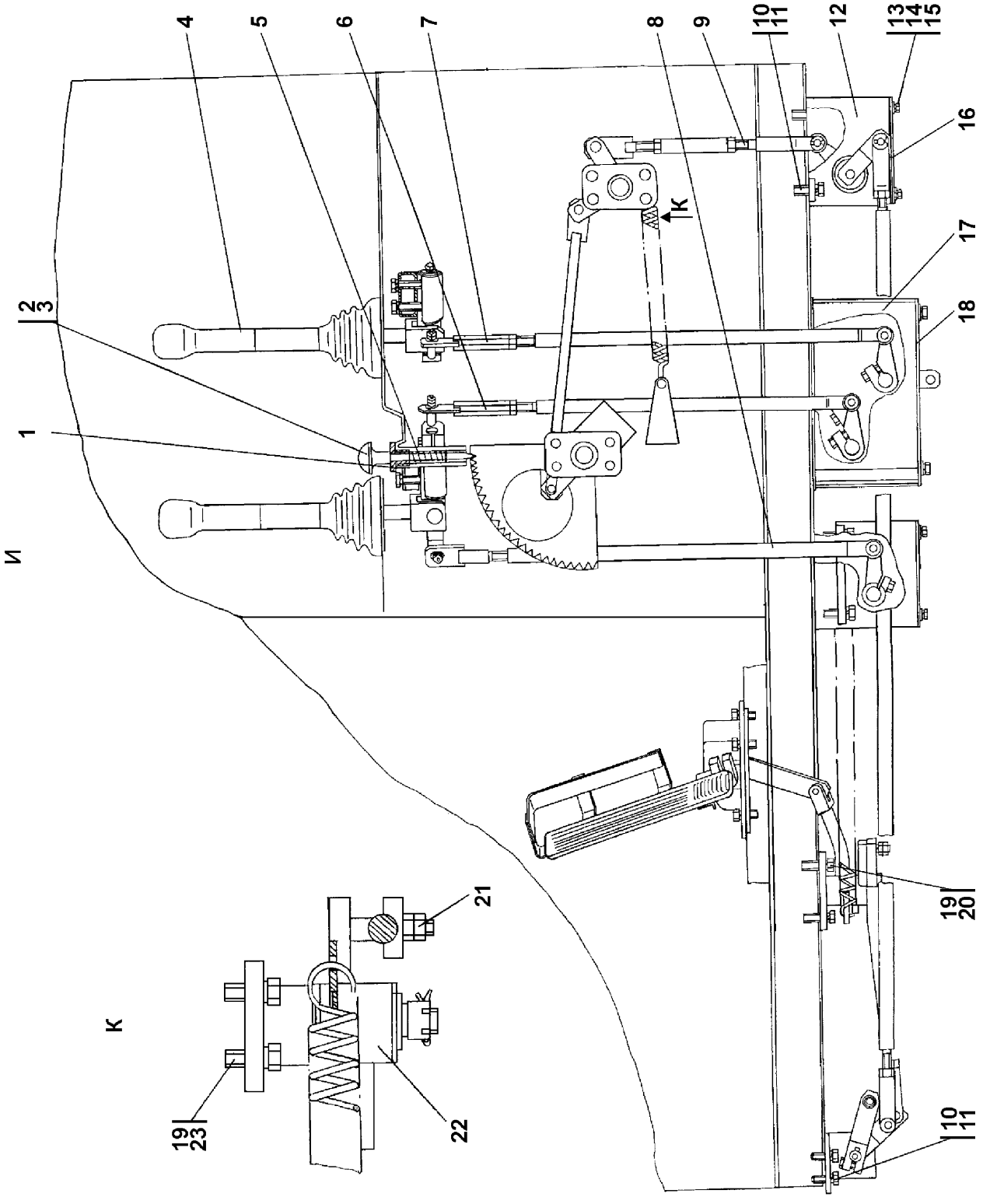

Рисунок 6.21 Привод управления
Figure 6.21 Steering drive

№ рис. / Fig. No	6.21

№ поз. Pos. No	Обозначение Designation	Наименование Denomination		Количество на исполнение Quantity per unit	
				УХЛ UKHL	Т
1	3501-13-128	Корпус	Housing	1	1
2	2501-13-309СП(SP)	Рукоятка	Handle	1	1
3	3501-13-183	Фиксатор	Retainer	1	1
4	2110-1703088	Рукоятка	Handle	3* 2**	3* 2**
5	700-38-2563 700-38-2563-20	Пружина Пружина	Spring Spring	1	 1
6	2001-13-58-01СП(SP) 2001-13-58-01-20СП (SP)	Тяга Тяга	Tie-rod Tie-rod	1	 1
7	2001-13-57СП(SP) 2001-13-57-20СП(SP)	Тяга* Тяга	Tie-rod* Tie-rod	1	 1
8	3501-13-135СП(SP) 3501-13-135-20СП(SP)	Тяга Тяга	Tie-rod Tie-rod	1	
9	3501-13-214СП(SP) 3501-13-214-20СП(SP)	Тяга Тяга	Tie-rod Tie-rod	1	 1
10		Болт М10-6g×30 ГОСТ 7796-70	Bolt M10-6g×30 GOST 7796-70	35	35
11		Шайба 10 ОТ ГОСТ 6402-70	Washer 10 OT GOST 6402-70	43	43
12	3501-13-230-01СП(SP) 3501-13-260-01-20СП (SP)	Мостик Мостик	Bridge Bridge	1	 1
13		Болт М6-6g×16 ГОСТ 7798-70	Bolt M6-6g×16 GOST 7798-70	14	14
14		Шайба 6Т ГОСТ 6402-70	Washer 6T GOST 6402-70	14	14
		Шайбы ГОСТ 11371-78	**Washers GOST 11371-78**		
15	31 0110 31 0110-20	Шайба 6 Шайба 6	Washer 6 Washer 6	14	 14
16	ТТ2501-13-189СП(SP)	Крышка	Cover	1	1
17	2001-13-11-01СП(SP) 2001-13-11-01-20СП (SP)	Мостик Мостик	Bridge Bridge	1	 1
18	2001-13-23СП(SP) 2001-13-23-20СП(SP)	Крышка Крышка	Cover Cover	1	 1
19		Болт М8-6g×25 ГОСТ 7796-70	Bolt M8-6g×25 GOST 7796-70	12	12
20		Болт М10-6g×55 ГОСТ 7795-70	Bolt M10-6g×55 GOST 7795-70	4	4
21		Гайка М6 ГОСТ 5915-70	Nut M6 GOST 5915-70	20	20

№ рис. Fig. No	6.21

№ поз. Pos. No	Обозначение Designation	Наименование Denomination		Количество на исполнение Quantity per unit	
				УХЛ UKHL	Т
22	3501-13-215-01СП(SP) 3501-13-215-01-20СП (SP)	Мостик Мостик	Bridge Bridge	1	 1
23		Шайба 8Т ГОСТ 6402-70	Washer 8 T GOST 6402-70	22* 19**	22* 19**

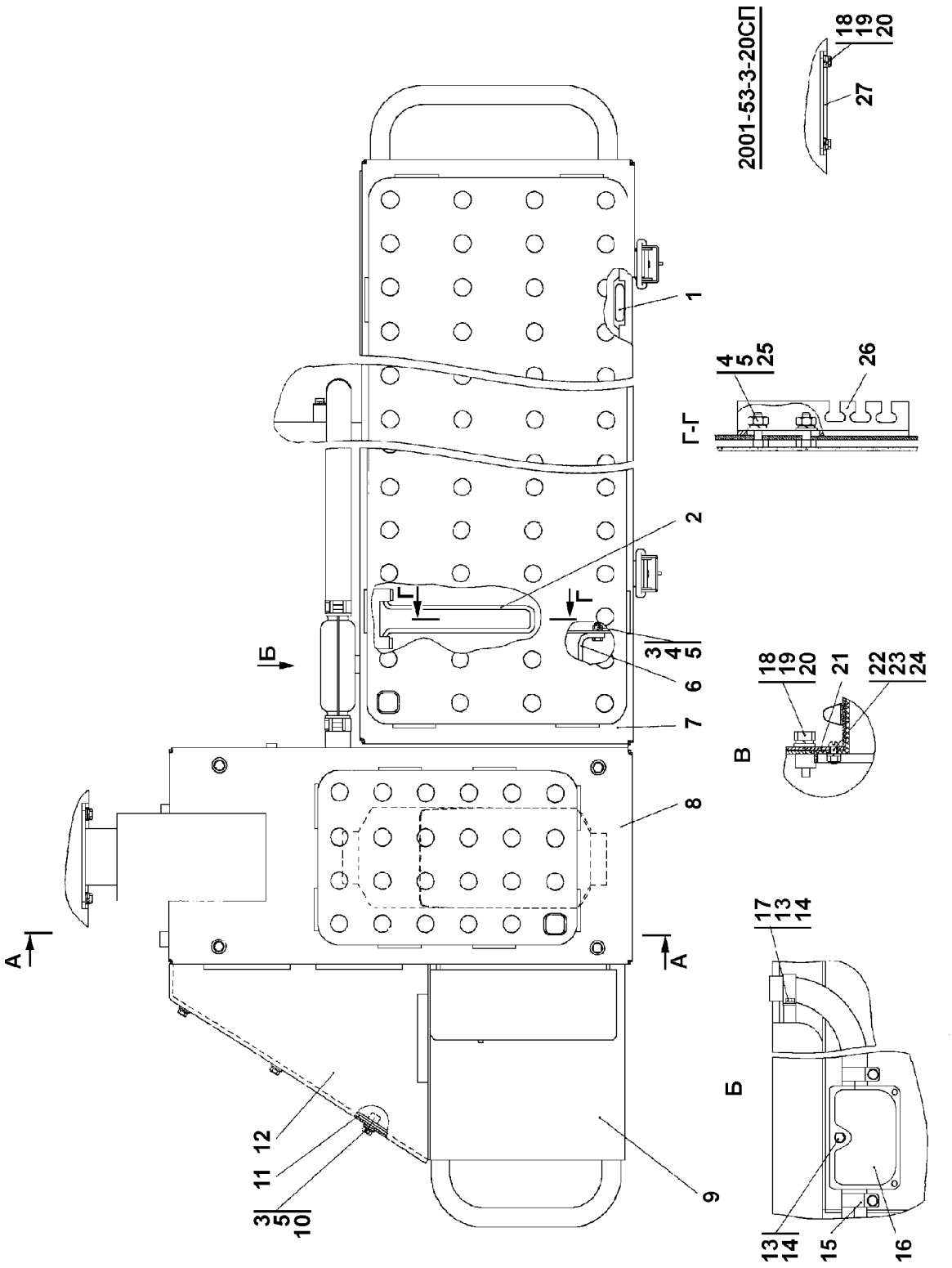

Рисунок 6.22 Установка независимого отопителя кабины
Figure 6.22 Independent cab heater mounting

6.11 2001-53-3СП Установка независимого отопителя кабины
2001-53-3SP Independent cab heater mounting

№ рис. Fig. No	Обозначение Designation	Наименование Denomination		Кол-во на исполнение Q-ty per unit	
				УХЛ UKHL	Т
6.22, 6.23	2001-53-3СП(SP)	Установка независимого отопителя кабины	Independent cab heater mounting	×	
	2001-53-3-20СП(SP)	Установка независимого отопителя кабины	Independent cab heater mounting		×

ПРИМЕЧАНИЕ * - поставляется совместно с отопителем независимым Airtronic 02
NOTE * - delivered together with independent heater Airtronic 02

№ рис. / Fig. No **6.22**

№ поз. Pos. No	Обозначение Designation	Наименование Denomination		Количество на исполнение Quantity per unit	
				УХЛ UKHL	Т
1	40 0085	Опора	Support	2	2
2	2001-53-45	Ограничитель	Limiter	1	1
3		Болт М6-6g×16 ГОСТ 7798-70	Bolt M6-6g×16 GOST 7798-70	8	6
4		Гайка М6 ГОСТ 5915-70	Nut M6 GOST 5915-70	4	2
5		Шайба 6Т ГОСТ 6402-70	Washer 6T GOST 6402-70	10	8
6	2001-53-54	Кронштейн	Bracket	1	-
7	2001-53-12СП(SP)	Контейнер	Container	1	1
8	2001-53-70СП(SP)	Крышка	Cover	1	1
9	2001-53-11СП(SP)	Контейнер	Container	1	1
		Шайбы ГОСТ 6958-78	**Washers GOST 6958-78**		
10	31 0120 31 0120-20	Шайба 6 Шайба 6	Washer 6 Washer 6	6	 6
11	2001-53-49	Крышка	Cover	1	1
12	2001-53-58	Крышка	Cover	1	1
13		Болт М6×12*	Bolt M6×12*	2	-
14		Шайба d=6.5мм*	Washer d=6.5мм*	7	-
15		Хомут стяжной*	Brace clamp*	3	-
16		Глушитель*	Silencer*	1	-

№ рис. / Fig. No	6.22

№ поз. Pos. No	Обозначение Designation	Наименование Denomination		Количество на исполнение Quantity per unit	
				УХЛ UKHL	Т
17		Хомут*	Clamp*	1	-
18		Болт М8-6g×25 ГОСТ 7796-70	Bolt M8-6g×25 GOST 7796-70	12	8
19		Шайба 8Т ГОСТ 6402-70	Washer 8T GOST 6402-70	13	8
		Шайбы ГОСТ 11371-78	**Washers GOST 11371-78**		
20	31 0150 31 0150-20	Шайба 8 Шайба 8	Washer 8 Washer 8	8	 4
21	0901-53-1	Пластина	Plate	1	-
22		Винт В.М4-6g×10 ГОСТ17473-80	Screw B.M4-6g×10 GOST 17473-80	3	-
23		Гайка М4 ГОСТ 5927-70	Nut M4 GOST 5927-70	3	-
24		Шайба 4 ГОСТ 6402-70	Washer 4 GOST 6402-70	3	-
		Шайбы ГОСТ 11371-78	**Washers GOST 11371-78**		
25	31 0110 31 0110-20	Шайба 6 Шайба 6	Washer 6 Washer 6	2	 2
26	2001-53-44	Упор	Stop	1	1
27	312001-53-8-20	Крышка	Cover	-	1

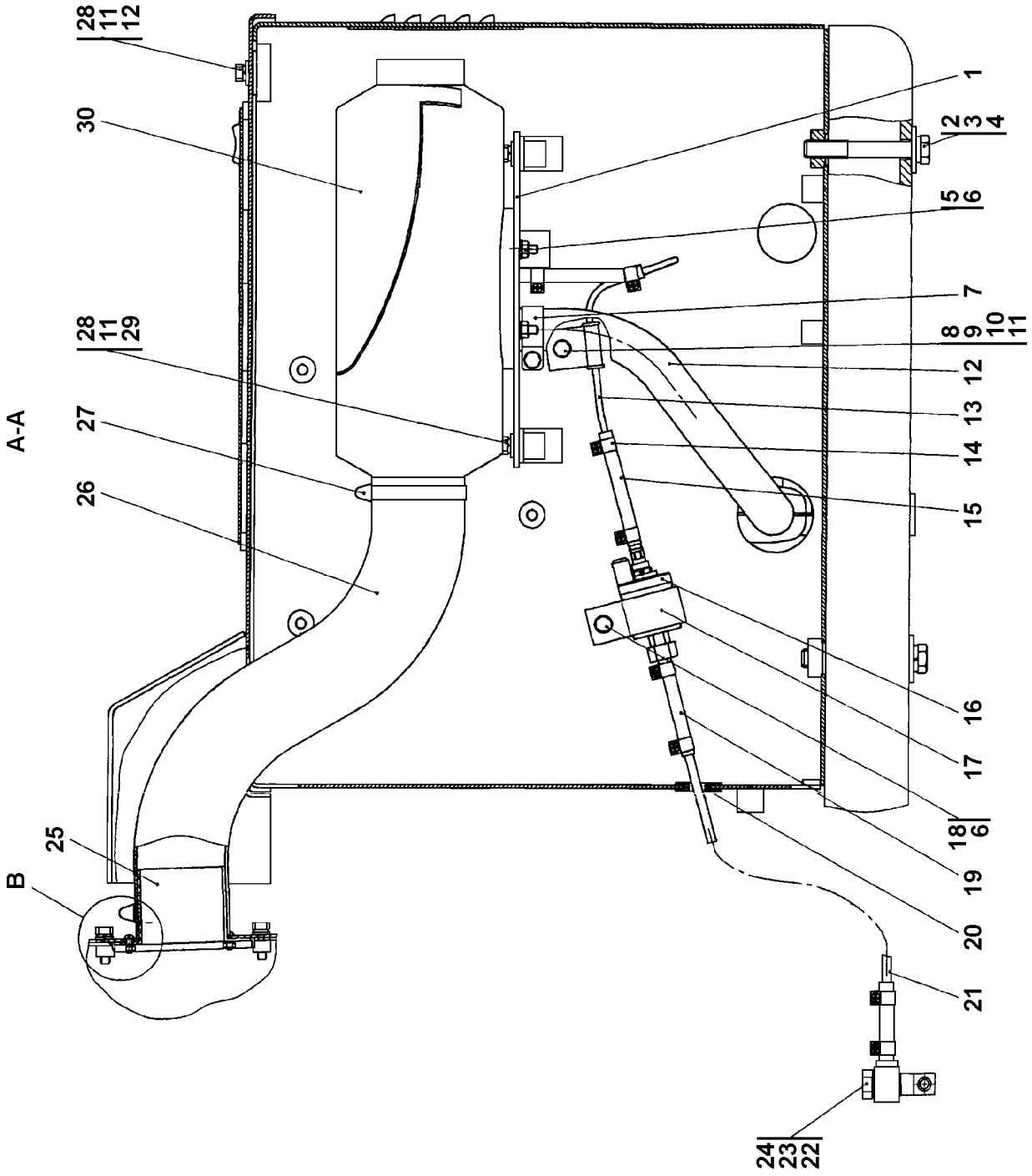

Рисунок 6.23 Установка независимого отопителя кабины
Figure 6.23 Independent cab heater mounting

№ рис. / Fig. No **6.23**

№ поз. Pos. No	Обозначение Designation	Наименование Denomination		Количество на исполнение Quantity per unit	
				УХЛ UKHL	Т
1	2001-53-118	Пластина	Plate	1	-
		Болты ГОСТ 7795-70	**Bolts GOST 7795-70**		
2	28 0385 28 0385-20	Болты М12×1,25-6g×80 Болты М12×1,25-6g×80	Bolt M12×1,25-6g×80 Bolt M12×1,25-6g×80	10	 10
3		Шайба 12 ОТ ГОСТ 6402-70	Washer 12 OT GOST 6402-70	10	10
		Шайбы ГОСТ 11371-78	**Washers GOST 11371-78**		
4	31 0210 31 0210-20	Шайба 12×2 Шайба 12×2	Washer 12×2 Washer 12×2	10	 10
5		Гайка М6*	Nut M6*	4	-
6		Шайба d=6,5мм*	Washer d=6,5мм*	7	-
7		Хомут стяжной*	Brace clamp*	3	-
8	40 0310	Прокладка	Gasket	1	-
9	700-40-3310	Хомутик	Clip	1	-
10		Болт М8-6g×16 ГОСТ 7796-70	Bolt M8-6g×16 GOST 7796-70	1	-
11		Шайба 8Т ГОСТ 6402-70	Washer 8T GOST 6402-70	13	8
		Шайба ГОСТ 6958-78	**Washers GOST 6958-78**		
12	31 0140 31 0140-20	Шайба 8 Шайба 8	Washer 8 Washer 8	4	 4
13		Трубка пластиковая 4×1,25*	Plastic pipe 4×1,25*	1	-
14		Хомут стяжной*	Brace clamp*	8	-
15		Рукав 3,5×9,5*	Hose 3,5×9,5*	2	-
16		Насос топливный*	Fuel pump*	1	-
17		Держатель насоса*	Pump holder*	1	-
18		Болт М6×30*	Bolt M6×30*	1	-
19		Рукав 5×3*	Hose 5×3*	2	-
20	700-40-6695	Кольцо	Ring	1	-
21		Трубка пластиковая*	Plastic pipe*	1	-
22	46-43-313	Прокладка	Gasket	2	-
23	41 5125	Болт	Bolt	1	-
24	2001-53-71СП(SP)	Штуцер	Pipe union	1	-

№ рис. Fig. No	6.23

№ поз. Pos. No	Обозначение Designation	Наименование Denomination		Количество на исполнение Quantity per unit	
				УХЛ UKHL	Т
25		Воздухораспределитель*	Air distributor*	1	-
26		Труба гибкая* d=60 мм	Flexible pipe* d=60 мм	1	-
27		Хомут стяжной червячный * d=50-70мм	Brace worm-type clamp* d=50-70мм	2	-
28		Болт М8-6g×25 ГОСТ 7796-70	Bolt M8-6g×25 GOST 7796-70	12	8
		Шайбы ГОСТ 11371-78	**Washers GOST 11371-78**		
29	31 0150 31 0150-20	Шайба 8 Шайба 8	Washer 8 Washer 8	8	 4
30	25 2116 05 0000	Отопитель независимый Airtronic D2	Airtronic D2 independent heater	1	-

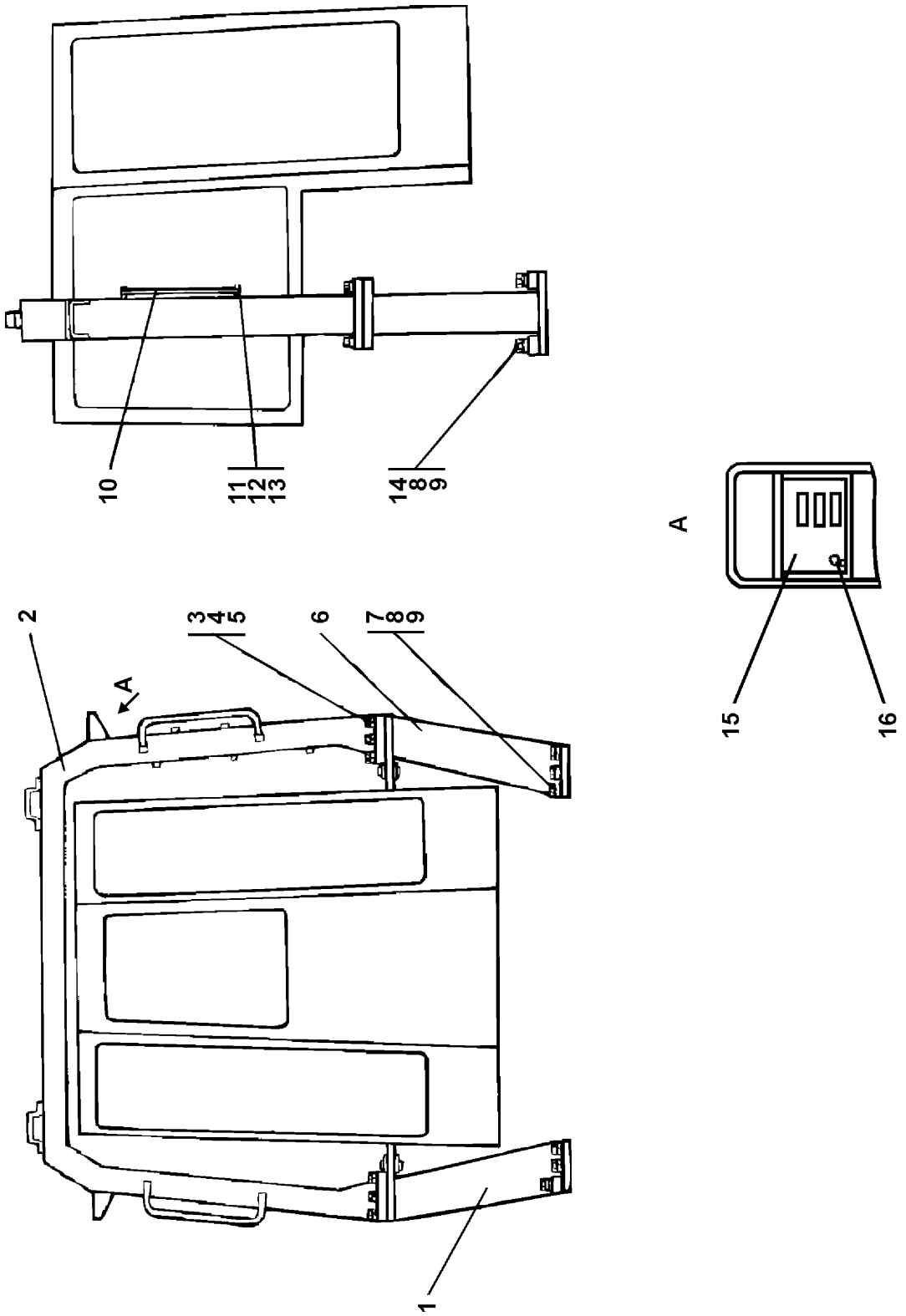

Рисунок 6.24 Установка защиты кабины
Figure 6.24 Cab protection mounting

6.12 2001-61-1-01СП Установка защиты кабины
2001-61-1-01SP Cab protection mounting

№ рис. Fig. No	Обозначение Designation	Наименование Denomination		Кол-во на исполнение Q-ty per unit	
				УХЛ UKHL	Т
6.24	2001-61-1-01СП(SP)	Установка защиты кабины	Cab protection mounting	×	
	2001-61-1-01-20СП(SP)	Установка защиты кабины	Cab protection mounting		×

№ рис. Fig. No **6.24**

№ поз. Pos. No	Обозначение Designation	Наименование Denomination		Количество на исполнение Quantity per unit	
				УХЛ UKHL	Т
1	2001-61-101-01СП(SP)	Опора	Support	1	
	2001-61-101-01-20СП (SP)	Опора	Support		1
2	2001-61-102СП(SP)	Рама	Frame	1	
	2001-61-102-20СП(SP)	Рама	Frame		1
		Болты ГОСТ 7796-70	**Bolts GOST 7796-70**		
3	28 0840	Болт М24×2-6g×90	Bolt М24×2-6g×90	12	
	28 0840-20	Болт М24×2-6g×90	Bolt М24×2-6g×90		12
		Шайбы ГОСТ 6402-70	**Washers GOST 6402-70**		
4		Шайба 24Т	Washer 24Т	12	12
		Шайбы ГОСТ 11371-78	**Washers GOST 11371-78**		
5	31 0350	Шайба 24	Washer 24	12	
	31 0350-20	Шайба 24	Washer 24		12
6	2001-61-101СП(SP)	Опора	Support	1	
	2001-61-101-20СП(SP)	Опора	Support		1
		Болты ГОСТ 7796-70	**Bolts GOST 7796-70**		
7	28 0945	Болт М30×2-6g×100	Bolt М30×2-6g×100	9	
	28 0945-20	Болт М30×2-6g×100	Bolt М30×2-6g×100		9

№ рис. / Fig. No	6.24

№ поз. Pos. No	Обозначение Designation	Наименование Denomination		Количество на исполнение Quantity per unit	
				УХЛ UKHL	Т
		Шайбы ГОСТ 6402-70	**Washers GOST 6402-70**		
8	31 0415 31 0415-20	Шайба 30.ОТ Шайба 30.ОТ	Washer 30.ОТ Washer 30.ОТ	12	 12
		Шайбы ГОСТ 11371-78	**Washers GOST 11371-78**		
9	31 0410-01 31 0410-01-20	Шайба 30 Шайба 30	Washer 30 Washer 30	12	 12
10	401-61-44 401-61-44-20	Поручень Поручень	Handrail Handrail	2	 2
		Болты ГОСТ 7796-70	**Bolts GOST 7796-70**		
11	28 0320 28 0320-20	Болт М12×1,25-6g×20 Болт М12×1,25-6g×20	Bolt М12×1,25-6g×20 Bolt М12×1,25-6g×20	4	 4
12		Шайба 12.ОТ ГОСТ 6402-70	Washer 12.ОТ GOST 6402-70	4	4
		Шайбы ГОСТ 11371-78	**Washers GOST 11371-78**		
13	31 0210 31 0210-20	Шайба 12×2 Шайба 12×2	Washer 12×2 Washer 12×2	4	 4
		Болты ГОСТ 7798-70	**Bolts GOST 7798-70**		
14	28 0960 28 0960-20	Болт М30×2-6g×130 Болт М30×2-6g×130	Bolt М30×2-6g×130 Bolt М30×2-6g×130	3	 3
15	42 0305 42 0305-20	Табличка Табличка	Plate Plate	1	 1
16		Заклепка 3120-32-06	Rivet 3120-32-06	4	4

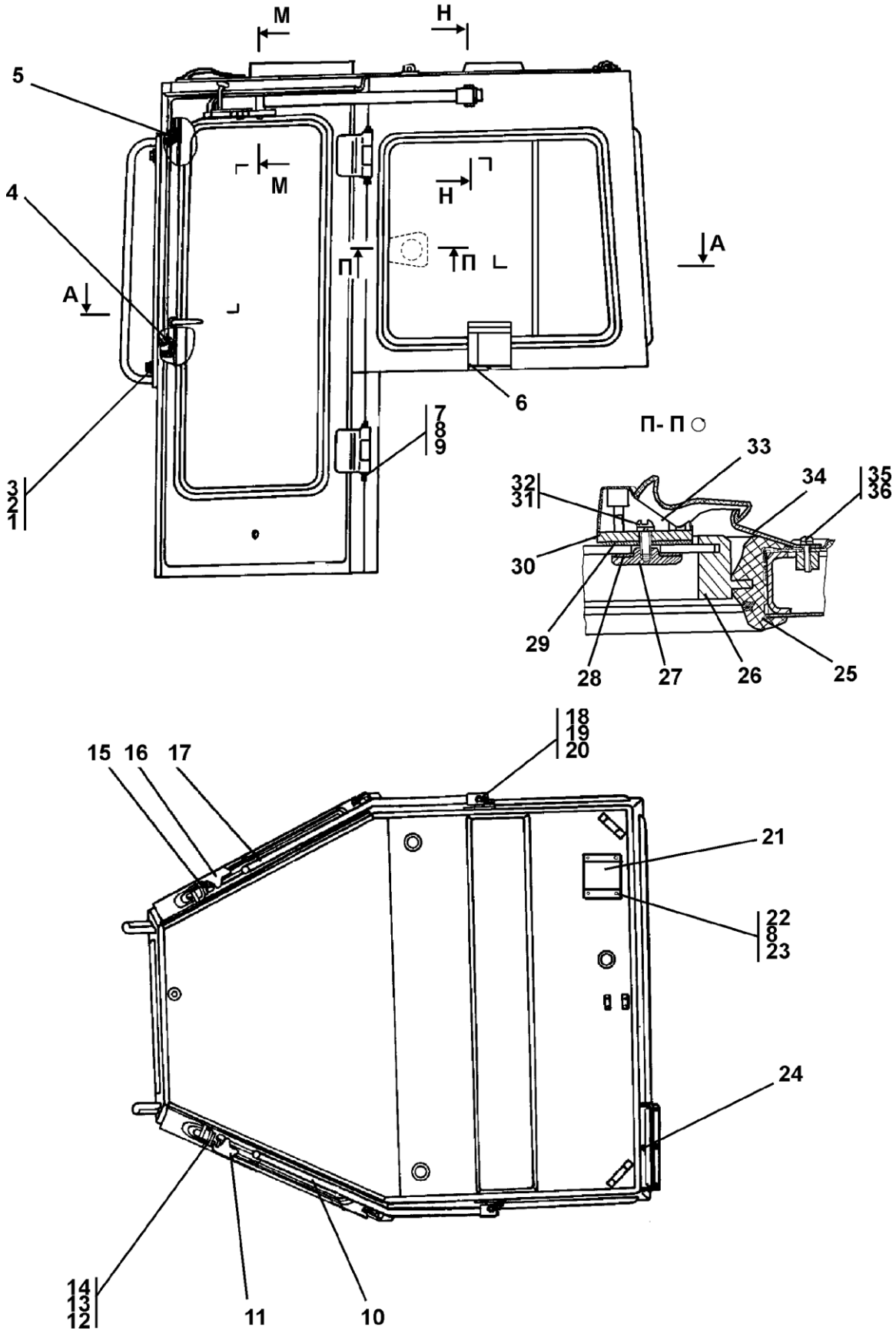

Рисунок 6.25 Кабина
Figure 6.25 Cab

6.13 2501-59-1СП/1-01СП Кабина
2501-59-1SP/1-01SP Cab

№ рис. Fig. No	Обозначение Designation	Наименование Denomination		Кол-во на исполнение Q-ty per unit	
				УХЛ UKHL	Т
6.25, 6.26, 6.27	2501-59-1СП(SP)	Кабина*	Cab*	×	
	2501-59-1-20СП(SP)	Кабина	Cab		×
	2501-59-1-01СП(SP)	Кабина**	Cab**	×	
	2501-59-1-01-20СП(SP)	Кабина	Cab		×

ПРИМЕЧАНИЕ *** - без кондиционера**
**** - с кондиционером**

NOTE * - **without air-conditioner**
**** - with air-conditioner**

№ рис. Fig. No **6.25**

№ поз. Pos. No	Обозначение Designation	Наименование Denomination		Количество на исполнение Quantity per unit	
				УХЛ UKHL	Т
		Шайбы ГОСТ 11371-78	**Washers GOST 11371-78**		
1	31 0210	Шайба 12×2	Washer 12×2	4	
	31 0210-20	Шайба 12×2	Washer 12×2		4
2		Шайба 12 ОТ ГОСТ 6402-70	Washer 12 OT GOST 6402-70	4	4
		Болты ГОСТ 7796-70	**Bolts GOST 7796-70**		
3	28 0320	Болт М12×1,25-6g×20	Bolt M12×1,25-6g×20	4	
	28 0320-20	Болт М12×1,25-6g×20	Bolt M12×1,25-6g×20		4
4	2501-59-147-04	Лист	Sheet	1	1
5	2501-59-147-05	Лист	Sheet	1	1
6	2501-59-258-01	Панель	Panel	1	1
7		Болт М8-6g×20 ГОСТ 7796-70	Bolt M8-6g×20 GOST 7796-70	22	22
8		Шайба 8Т ГОСТ 6402-70	Washer 8T GOST 6402-70	29* 33**	29* 33**

№ рис. / Fig. No **6.25**

№ поз. Pos. No	Обозначение Designation	Наименование Denomination		Количество на исполнение Quantity per unit	
				УХЛ UKHL	Т
		Шайбы ГОСТ 6958-78	**Washers GOST 6958-78**		
9	31 0140 31 0140-20	Шайба 8 Шайба 8	Washer 8 Washer 8	8	 8
10	2501-59-157СП(SP) 2501-59-157-20СП(SP)	Балка Балка	Beam Beam	1	 1
11	2501-59-160-01СП(SP) 2501-59-160-01-20СП -20(SP)	Фиксатор Фиксатор	Locator Locator	1	 1
12		Гайка М6 ГОСТ 5915-70	Nut M6 GOST 5915-70	6	6
		Шайбы ГОСТ 11371-78	**Washers GOST 11371-78**		
13	31 0110 31 0110-20	Шайба 6 Шайба 6	Washer 6 Washer 6	4	 4
14		Винт ВМ6-6g×22 ГОСТ 17473-80	Screw ВМ6-6g×22 GOST 17473-80	4	4
15	2501-59-186	Пластина	Plate	2	2
16	2501-59-160СП(SP) 2501-59-160-20СП(SP)	Фиксатор Фиксатор	Locator Locator	1	 1
17	2501-59-157-01СП(SP) 2501-59-157-01-20СП -20(SP)	Балка Балка	Beam Beam	1	 1
18		Болт М10-6g×30 ГОСТ 7796-70	Bolt M10-6g×30 GOST 7796-70	4	4
19		Шайба 10 ОТ ГОСТ 6402-70	Washer 10 OT GOST 6402-70	8	8
		Шайбы ГОСТ 11371-78	**Washers GOST 11371-78**		
20	31 0170 31 0170-20	Шайба 10 Шайба 10	Washer 10 Washer 10	4	 4
21	2501-59-280 2501-59-280-20	Кронштейн Кронштейн	Bracket Bracket	1	 1
22		Болт М8-6g×16 ГОСТ 7796-70	Bolt M8-6g×16 GOST 7796-70	4	4
		Шайбы ГОСТ 11371-78	**Washers GOST 11371-78**		
23	31 0150 31 0150-20	Шайба 8 Шайба 8	Washer 8 Washer 8	20* 28**	 20* 28**

№ рис. / Fig. No	6.25

№ поз. Pos. No	Обозначение Designation	Наименование Denomination		Количество на исполнение Quantity per unit	
				УХЛ UKHL	Т
24	7879-4204-01	Пробка	Plug	1	1
25	2501-59-234	Окантовка	Edge	1	1
26		Рамка окна двери водителя (покупной) 3205-6403010СБ	Driver's door window frame (purchased) 3205-6403010SB	1	1
27	2501-59-277 2501-59-277-20	Стопор Стопор	Lock Lock	1	1
28	2501-59-276 2501-59-276-20	Прокладка Прокладка	Gasket Gasket	1	1
29	2501-59-275 2501-59-275-20	Прокладка Прокладка	Gasket Gasket	1	1
30	2501-59-274 2501-59-274-20	Прокладка Прокладка	Gasket Gasket	1	1
31		Шайба 6Т ГОСТ 6402-70	Washer 6T GOST 6402-70	5	5
32		Винт ВМ6-6g×16 ГОСТ 17473-80	Screw BM6-6g×16 GOST 17473-80	1	1
33		Замок форточки в сборе 3221-5403600	Window lift lock assembly 3221-5403600	1	1
34	2501-59-278 2501-59-278-20	Крючок Крючок	Hook Hook	1	1
35		Винт ВМ4-6g×16 ГОСТ 17473-80	Screw BM4-6g×16 ГОСТ 17473-80	4	4
36		Шайба 4 ГОСТ 6402-70	Washer 4 GOST 6402-70	4	4

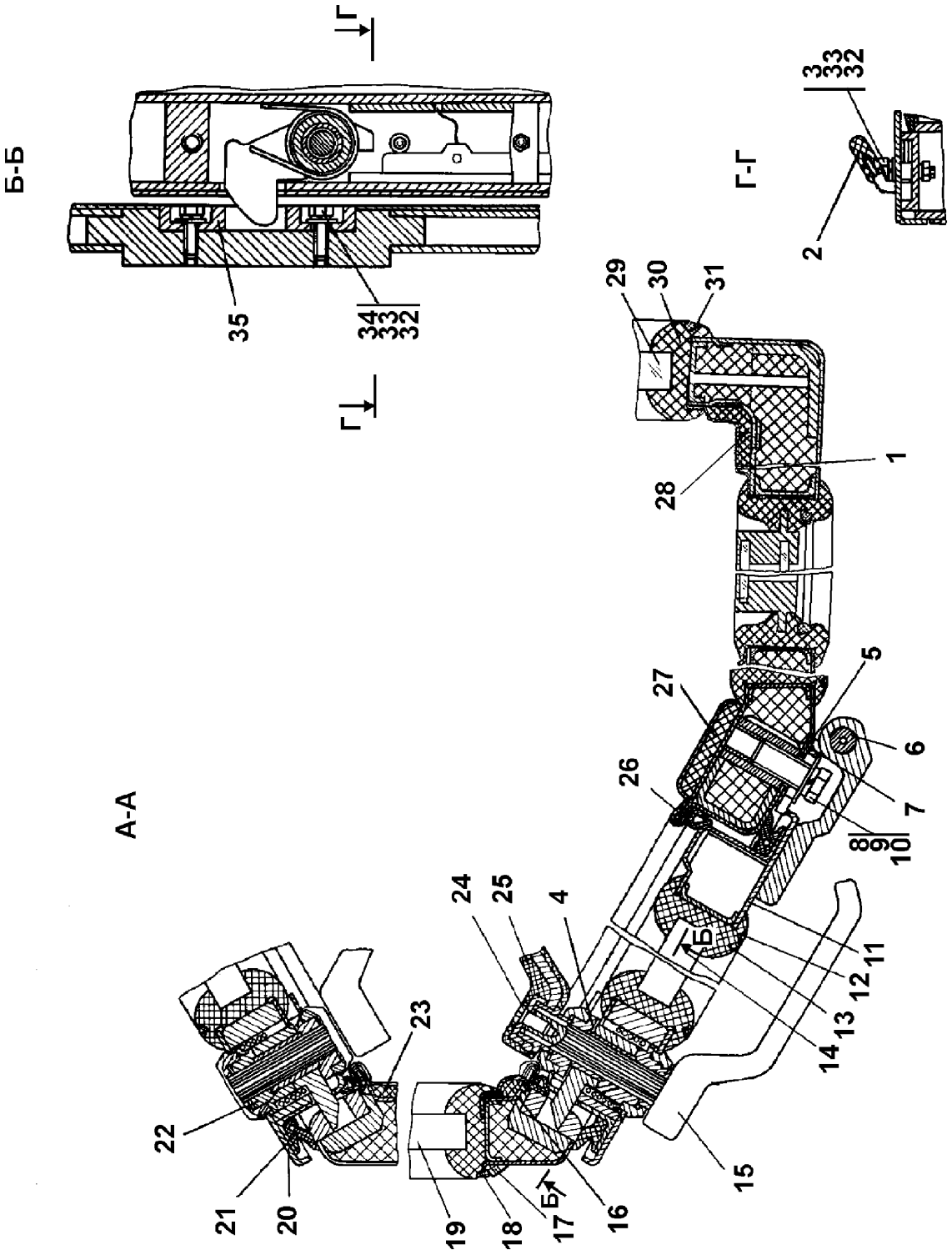

Рисунок 6.26 Кабина
Figure 6.26 Cab

№ рис. / Fig. No	6.26

№ поз. Pos. No	Обозначение Designation	Наименование Denomination		Количество на исполнение Quantity per unit	
				УХЛ UKHL	Т
1	2501-59-101СП(SP) 2501-59-101-20СП(SP)	Каркас* Каркас	Framework* Framework	1	 1
	2501-59-101-01СП(SP) 2501-59-101-01-20СП -20(SP)	Каркас** Каркас	Framework** Framework	1	 1
2	2501-59-101	Ручка	Handle	2	2
3		Болт М8-6g×20 ГОСТ 7796-70	Bolt M8-6g×20 GOST 7796-70	22	22
4		Замок левый А1.2501-59-26 ТУ4980-001- 05786040-2005	Left lock A1.2501-59-26 TU4980-001- 05786040-2005	1	1
5	401-59-422 401-59-422-20	Планка Планка	Strip Strip	8	 8
6	2501-59-105 2501-59-105-20	Стержень Стержень	Stem Stem	4	 4
7	46-59-245СП(SP) 46-59-245-20СП(SP)	Створка Створка	Flap Flap	4	 4
		Болты ГОСТ 7796-70	**Bolts GOST 7796-70**		
8	28 0535 28 0535-20	Болт М16×1,5-6g×38 Болт М16×1,5-6g×38	Bolt М16×1,5-6g×38 Bolt М16×1,5-6g×38	12	 12
9		Шайба 16 ОТ ГОСТ 6402-70	Washer 16 ОТ GOST 6402-70	12	12
		Шайбы ГОСТ 11371-78	**Washers GOST 11371-78**		
10	31 0270 31 0270-20	Шайба 16 Шайба 16	Washer 16 Washer 16	12	 12
11	2501-59-109СП(SP) 2501-59-109-20СП(SP)	Дверь Дверь	Door Door	1	 1
12	46-59-419-01	Кант №23	Edge №23	2	2
13	2501-59-73-01	Окантовка	Edging	2	2
14	2501-59-118СП(SP)	Стеклопакет СПКТ ТУ21-0287200-005-91	Multiple glass unit SPKT TU25-0287200-005-91	2	2
15	2501-59-134СП(SP) 2501-59-134-20СП(SP)	Ручка Ручка	Handle Handle	2	 2
16	2501-59-145	Панель	Panel	1	1
17	2501-59-73	Окантовка	Edging	1	1
18	46-59-419	Кант №23	Edge №23	1	1

№ рис. / Fig. No	6.26

№ поз. Pos. No	Обозначение Designation	Наименование Denomination		Количество на исполнение Quantity per unit	
				УХЛ UKHL	Т
19	2501-59-117СП(SP)	Стеклопакет СПКТ ТУ21-0287200-005-91	Multiple glass unit SPKT TU21-0287200-005-91	1	1
20	2501-59-110СП(SP) 2501-59-110-20СП(SP)	Дверь Дверь	Door Door	1	1
21	40 0460	Уплотнитель двери	Door sealing	2	2
22		Замок правый А1.2501-59-25 ТУ4980-001-05786040-2005 (в комплекте с ключами)	Right lock A1.2501-59-25 TU4980-001-05786040-2005 (in complete set with the keys)	1	1
23	2501-59-145-01	Панель	Panel	1	1
24		Винт А1.2501-59-102	Screw A1.2501-59-102	3	3
25	2501-59-135СП(SP) 2501-59-135-20СП(SP)	Ручка Ручка	Handle Handle	3	3
26		Уплотнитель 2107-6107018 (покупной)	Sealing 2107-6107018 (purchased)	10	10
27	2501-59-149	Панель	Panel	1	1
28	2501-59-146	Панель	Panel	1	1
29	2501-59-120СП(SP)	Стеклопакет СПКТ ТУ21-0287200-005-91	Multiple glass unit SPKT TU21-0287200-005-91	1	1
30	2501-59-73-03	Окантовка	Edging	1	1
31	46-59-419-03	Кант №23	Edge №23	1	1
		Шайбы ГОСТ 11371-78	**Washers GOST 11371-78**		
32	31 0150 31 0150-20	Шайба 8 Шайба 8	Washer 8 Washer 8	20* 28**	 20* 28**
33		Шайба 8Т ГОСТ6402-70	Washer 8T GOST 6402-70	29* 33**	29* 33**
34		Болт М8-6g×30 ГОСТ 7796-70	Bolt M8-6g×30 GOST 7796-70	4	4
35		Планка А1.2501-59-103	Strip A1.2501-59-103	2	3

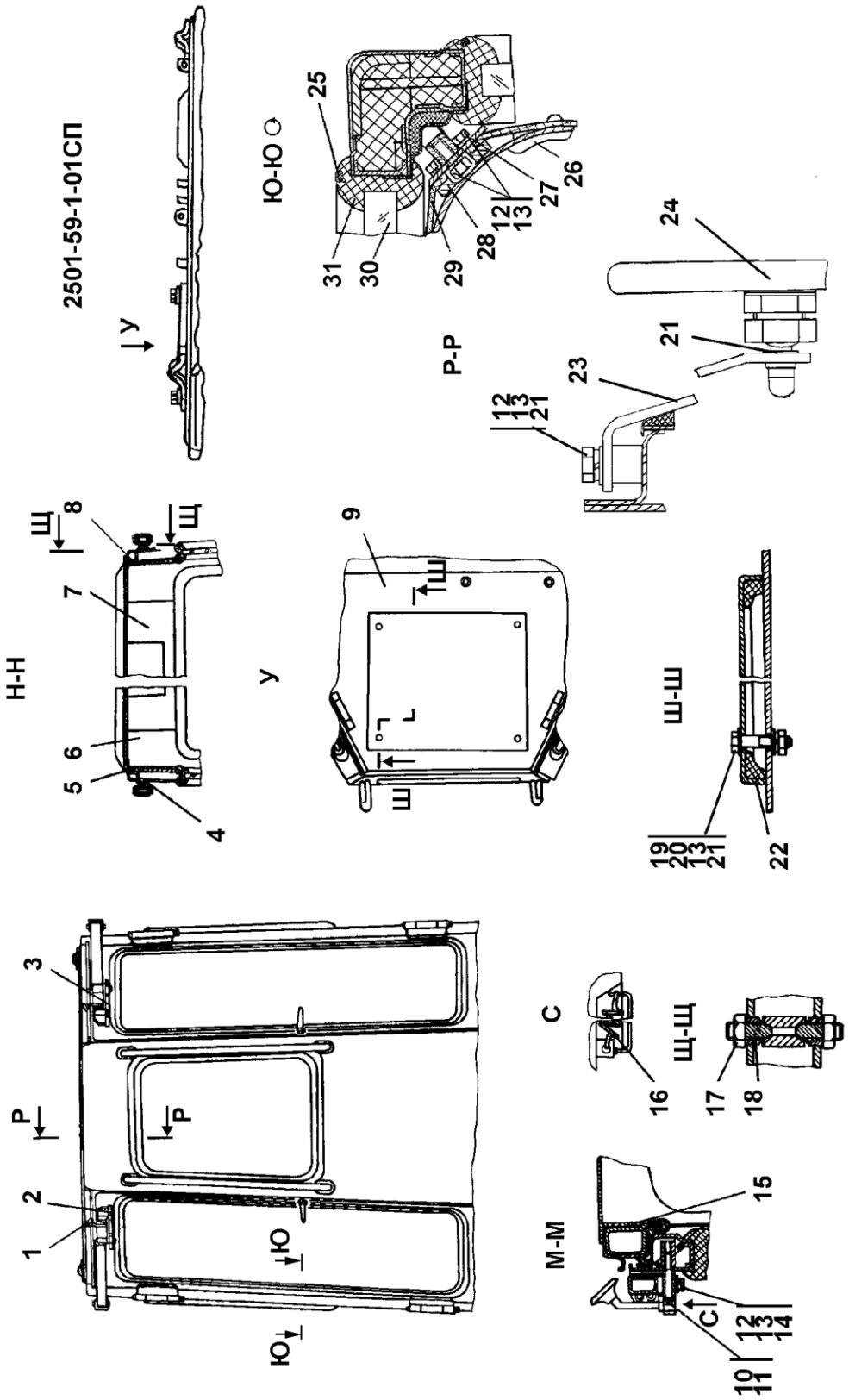

Рисунок 6.27 Кабина
Figure 6.27 Cab

№ рис. Fig. No	6.27

№ поз. Pos. No	Обозначение Designation	Наименование Denomination		Количество на исполнение Quantity per unit	
				УХЛ UKHL	Т
1	ТТ2501-23-2	Ручка	Handle	2	2
2	2501-59-158СП(SP) 2501-59-158-20СП(SP)	Направляющая Направляющая	Guide Guide	1	 1
3	2501-59-158-01СП(SP) 2501-59-158-01-20СП -20(SP)	Направляющая Направляющая	Guide Guide	1	 1
4	2501-59-159СП(SP) 2501-59-159-20СП(SP)	Кронштейн Кронштейн	Bracket Bracket	2	 2
5	2501-59-147-07	Лист	Sheet	1	1
6	2501-59-257-01	Панель	Panel	1	1
7	2501-59-148	Панель	Panel	1	1
8	2501-59-147-02	Лист	Sheet	1	1
9	2501-59-101-01СП(SP) 2501-59-101-01-20СП -20(SP)	Каркас** Каркас	Framework** Framework	1	 1
10		Болт М10-6g×60 ГОСТ 7795-70	Bolt M10-6g×60 GOST 7795-70	4	4
11		Шайба 10 ОТ ГОСТ 6402-70	Washer 10 OT GOST 6402-70	8	8
12		Болт М8-6g×20 ГОСТ 7796-70	Bolt M8-6g×20 GOST 7796-70	22	22
13		Шайба 8Т ГОСТ 6402-70	Washer 8T GOST 6402-70	29* 33**	29* 33**
		Шайбы ГОСТ 6958-78	**Washers GOST 6958-78**		
14	31 0140 31 0140-20	Шайба 8 Шайба 8	Washer 8 Washer 8	8	 8
15	2501-59-147-03	Лист	Sheet	4	4
16	385284-01 385284-20	Пружина Пружина	Spring Spring	2	 2
		Гайки ГОСТ 15522-70	**Nuts GOST 15522-70**		
17	30 0220 30 0220-20	Гайка М12×1,25 Гайка М12×1,25	Nut M12×1,25 Nut M12×1,25	4	 4
18	2501-59-185 2501-59-185-20	Винт Винт	Screw Screw	4	 4
19		Болт М8-6g×35 ГОСТ 7796-70	Bolt M8-6g×35 GOST 7796-70	4**	4**
20		Гайка М8 ГОСТ 5915-70	Nut M8 GOST 5915-70	4**	4**

№ рис. / Fig. No	6.27

№ поз. Pos. No	Обозначение Designation	Наименование Denomination		Количество на исполнение Quantity per unit	
				УХЛ UKHL	Т
		Шайбы ГОСТ 11371-78	**Washers GOST 11371-78**		
21	31 0150 31 0150-20	Шайба 8 Шайба 8	Washer 8 Washer 8	20* 28**	 20* 28**
22	2501-59-180СП(SP) 2501-59-180-20СП(SP)	Крышка** Крышка	Cover** Cover	1	 1
23	2501-59-267 2501-59-267-20	Кронштейн Кронштейн	Bracket Bracket	1	 1
24		Зеркало 53205-8201110 (покупной)	Mirror 53205-8201110	1	1
25	46-56-419-02	Кант №23	Edge №23	1	1
26	40 0085	Опора	Bearing	5	5
27	2501-59-150 2501-59-150-20	Кронштейн Кронштейн	Bracket Bracket	1	 1
28	401-59-260СП 401-59-260-20СП	Гнездо Гнездо	Pocket Pocket	1	 1
29		Хомут крепления термоса 54-00-630	Clamp for thermos fastening 54-00-630	1	1
30	2501-59-119СП(SP)	Стеклопакет СПТК ТУ21-0287200-005-91	Multiple glass unit SPTK TU21-0287200-005-91	1	1
31	2501-59-73-02	Окантовка	Edging	1	1

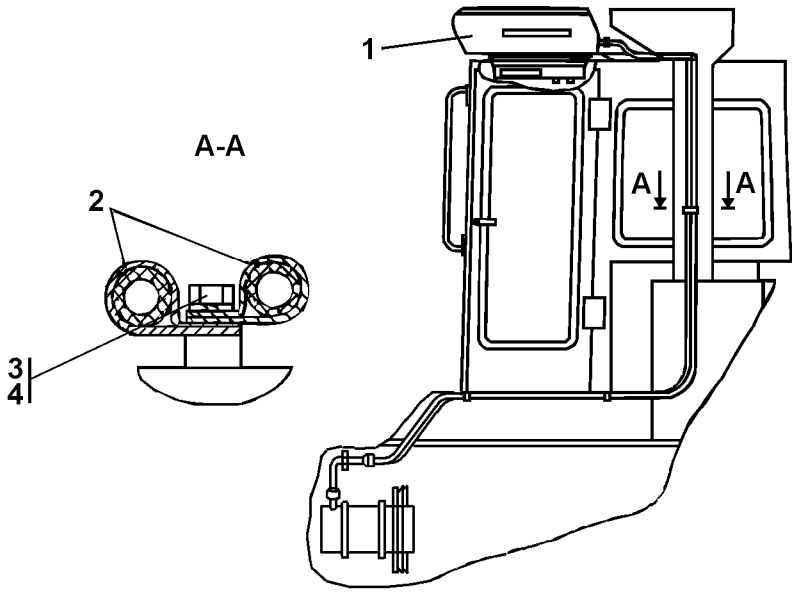

Рисунок 6.28 Установка кондиционера
Figure 6.28 Conditioner mounting

6.14 2502-48-2-02СП Установка кондиционера
2502-48-2-02SP Conditioner mounting

№ рис. Fig. No	Обозначение Designation	Наименование Denomination		Кол-во на исполнение Q-ty per unit	
				УХЛ UKHL	Т
6.28	2502-48-2-02СП(SP)	Установка кондиционера	Conditioner mounting	×	×

№ рис. / Fig. No **6.28**

№ поз. Pos. No	Обозначение Designation	Наименование Denomination		Количество на исполнение Quantity per unit	
				УХЛ UKHL	Т
1	1102-10-176СП(SP)	Кондиционер KL-2C в комплекте	Conditioner KL-2C as a unit	1	1
2	700-41-3307	Хомутик	Clip	14	14
3		Болт М8-6g×16 ГОСТ 7796-70	Bolt M8-6g×16 GOST 7796-70	14	14
4		Шайба 8Т ГОСТ 6402-70	Washer 8T GOST 6402-70	14	14